YAMAHA

Moduł pedałów / Pedāļu bloks
Pedalo įrenginys / Pedaaliseade
Педален модул

LP-255

Instrukcja montażu / Montāžas norādījumi
Surinkimo instrukcija / Kokkupanemise juhised
Инструкции за сглобяване

P77022978

C.S.G., DMI Development Division
© 2013 Yamaha Corporation

311MVXX*.*-01A0 Printed in Europe

PL LV LT ET BG

POLSKI

⚠ PRZESTROGA

Zanim zaczniesz montować moduł pedałów lub z niego korzystać, przeczytaj uważnie poniższe zalecenia.

Zalecenia mają zapewnić bezpieczne użytkowanie modułu pedałów i zapobiegać wypadkom i obrażeniom. Stosowanie się do tych zaleceń umożliwi jego długotrwałe i bezpieczne użytkowanie.
Niniejszy podręcznik należy przechowywać w bezpiecznym i łatwo dostępnym miejscu, aby móc w razie potrzeby z niego skorzystać.

- Uważaj, aby nie pogubić części. Wszystkie elementy należy montować z zachowaniem ich właściwego ustawienia względem siebie. Montaż należy przeprowadzać w kolejności podanej poniżej.
- Statyw należy montować na twardym i płaskim podłożu z odpowiednią wolną przestrzenią wokół.
- Podczas montażu modułu pedałów używaj wyłącznie dołączonych śrub. Użycie innych śrub może doprowadzić do niewłaściwego zmontowania statywu i spowodować uszkodzenie zarówno statywu, jak i modułu pedałów.
- Zawsze używaj modułu pedałów właściwie zainstalowanego na określonym statywie instrumentu. Kładąc instrument na stole lub biurku, upewnij się, że przewód pedału został odłączony — nieodłączenie przewodu może doprowadzić do uszkodzenia modułu pedałów.
- Chroń podłogę, umieszczając wykładzinę lub podkładkę pod pedałami. Pedały mogą z czasem uszkodzić podłogę.
- Przed rozpoczęciem użytkowania upewnij się, że wszystkie śruby są dokręcone. W przeciwnym razie moduł pedałów może odpaść, co może doprowadzić do jego uszkodzenia lub zranienia użytkownika.
- Demontaż należy przeprowadzać w kolejności odwrotnej do opisanej poniżej.

LATVISKI

⚠ PIESARDZĪBU

Pirms pedāļu bloka montāžas vai lietošanas rūpīgi izlasiet informāciju par šiem piesardzības pasākumiem.

Šie piesardzības pasākumi ir paredzēti, lai veicinātu pedāļu bloka drošu lietošanu un novērstu savainojumu gūšanas un bojājumu rašanās risku jums un citām personām.
Šo piesardzības pasākumu rūpīga ievērošana nodrošina pedāļu bloka ilgāku un drošāku darbmūžu.
Turpmākas uzziņas nolūkam, lūdzu, turiet šo rokasgrāmatu drošā un ērti pieejamā vietā.

- Uzmanieties, lai nesajauktu daļas, un pārliecinieties, ka visas daļas tiek uzstādītas pareizajā virzienā. Montāža ir jāveic tālāk norādītajā secībā.
- Montējiet statīvu uz cietas un līdzenas virsmas pietiekami platā telpā.
- Montējot pedāļu bloku, izmantojiet tikai komplektā nodrošinātās skrūves. Ja izmantojat cita veida skrūves, iespējams, nevarēsiet veikt montāžu pareizi, turklāt klaviatūras statīvs un pedāļu bloks var tikt bojāti.
- Lietojot pedāļu bloku, vienmēr pārliecinieties, ka tas ir pareizi montēts uz norādītā klaviatūras statīva. Novietojot instrumentu uz tādas līdzenas virsmas kā galds, vienmēr pārliecinieties, ka pedāļa vadi ir atvienoti. Pretējā gadījumā pedāļu bloks var tikt bojāts.
- Saudzējiet grīdas virsmu, novietojot zem pedāļiem nelielu paklāju. Pretējā gadījumā, ilgstoši lietojot pedāļus, grīdas virsma var tikt bojāta.
- Pirms lietošanas pārliecinieties, ka visas skrūves ir cieši pievilktas. Pretējā gadījumā pedāļu bloks var atvienoties, un rezultātā tas var tikt bojāts vai lietotājs var gūt savainojumus.
- Lai izjauktu, izpildiet tālāk norādītās montāžas darbības pretējā secībā.

LIETUVIŲ K.

⚠ PERSPĖJIMAS

Prieš surinkdami arba naudodami pedalo įrenginį atidžiai perskaitykite šiuos perspėjimus.

Šie perspėjimai skirti paskatinti saugiai naudoti pedalo įrenginį ir apsaugoti jus bei aplinkinius nuo sužeidimų bei žalos.
Kruopščiai laikydamiesi šių perspėjimų galėsite ilgai ir saugiai naudoti klaviatūros pedalo įrenginį.
Laikykite šį vadovą saugioje ir patogioje vietoje, kad galėtumėte pasižiūrėti vėliau.

- Būkite dėmesingi, nesumaišykite dalių ir būtinai sumontuokite visas dalis tinkama kryptimi. Surinkite stovą, vadovaudamiesi toliau pateikta seka.
- Surinkite stovą ant tvirtų ir horizontalių grindų, kur yra daug vietos.
- Surinkdami pedalo įrenginį naudokite tik pateiktus varžtus. Naudodami bet kokius kitus varžtus galite surinkti netinkamai ir sugadinti klaviatūros stovą bei pedalo įrenginį.
- Pedalo įrenginį naudokite tik tinkamai sumontuotą ant nurodyto klaviatūros stovo. Be to, statydami instrumentą ant stalo būtinai atjunkite pedalo laidą, nes palikę jį prijungtą galite sugadinti pedalo įrenginį.
- Paklokite po pedalais kilimėlį, kad apsaugotumėte grindis. Per ilgą laiką pedalai gali sugadinti grindis.
- Prieš naudodami įsitikinkite, kad visi varžtai gerai priveržti. Priešingu atveju pedalo įrenginys gali nukristi, tokiu atveju galite sugadinti įrenginį arba susižaloti.
- Jei norite įrenginį išardyti, atlikite toliau atliktą surinkimo seką priešinga tvarka.

EESTI KEEL

⚠ ETTEVAATUST

Lugege järgnevad ettevaatusabinõud enne pedaaliseadme kokkupanemist või kasutamist hoolikalt läbi.

Need ettevaatusabinõud on mõeldud pedaaliseadme ohutuks kasutamiseks, et vältida kasutusest tingitud võimalikke vigastusi ja kahju.
Ettevaatusabinõusid hoolikalt järgides teenib pedaaliseade teid kaua ja turvaliselt.
Hoidke käesolevat juhendit ohutus ja käepärases kohas võimalikuks tulevikus uuesti läbivaatamiseks.

- Olge tähelepanelik ja ärge osi omavahel segamini ajage ning paigaldage kõik osad õiges suunas. Palun pange kokku järgnevalt kirjeldatud järjekorras.
- Pange statiiv kokku tugeval ja tasasel põrandal, kus on piisavalt vaba ruumi.
- Kasutage pedaaliseadme kokkupanemisel ainult komplekti kuuluvaid kruvisid. Teiste kruvide kasutamine võib tuua kaasa ebapiisava koostetulemuse, mis võib põhjustada kahju nii klahvpilli statiivile ja pedaaliseadmele.
- Kasutage alati ettenähtud klahvpilli statiivile korralikult paigaldatud pedaaliseadet. Samuti ühendage instrumenti lauale asetades alati lahti pedaali juhe, kuna selle ühendatuna jätmine võib pedaaliseadet kahjustada.
- Kaitske põrandat asetades pedaalide alla mati või väikese vaiba. Pikema aja jooksul võivad pedaalid kahjustada põrandapinda.
- Veenduge enne kasutamist, et kõik kruvid on kindlalt kinni keeratud. Kui ei ole, võib pedaaliseade lahti tulla ning kahjustada seadet või vigastada kasutajat.
- Lahtivõtmiseks tegutsege alltoodud kokkupanemisjuhistele vastupidises järjekorras.

БЪЛГАРСКИ

⚠ ВНИМАНИЕ

Прочетете тези предпазни мерки внимателно, преди да сглобите или използвате педалния модул.

Тези предпазни мерки са предоставени с цел да помогнат за безопасното използване на педалния модул и да предотвратят възможни наранявания на вас и околните.
Следвайте тези предпазни мерки внимателно, за да можете да използвате своя педален модул дълго и безопасно.
Пазете това ръководство на безопасно и удобно място за справки в бъдеще.

- Внимавайте да не объркате частите, както и да монтирате всички части в правилната посока. Извършете сглобяването в последователността, описана долу.
- Сглобете поставката на твърд и равен под с достатъчно свободно място.
- Използвайте само предоставените винтове, когато сглобявате педалния модул. Използването на други винтове може да доведе до неправилно сглобяване, което да причини щети на клавиатурата и педалния модул.
- Винаги използвайте правилно монтиран на посочената стойка педален модул. Също така се уверете, че сте изключили кабела на педала, когато поставяте инструмента върху бюро или маса, тъй като в противен случай може да се стигне до повреда в педалния модул.
- Пазете пода, като поставите килимче или черга под педалите. Педалите може да нанесат повреди по пода след продължителен период от време.
- Уверете се, че всички винтове са завити безопасно преди употреба. В противен случай педалният модул може да се отдели, което да доведе до повреда в модула или контузия на потребителя.
- Разглобяването се извършва в обратен ред на сглобяването, както е описано по-долу.

POLSKI

Montaż modułu pedałów

UWAGA

- *Przed rozpoczęciem montażu modułu pedałów należy zakończyć montaż statywu instrumentu zgodnego z modelem LP-255. Informacje o montażu statywu znajdują się w instrukcji montażu dołączonej do statywu.*

- **Należy przygotować śrubokręt krzyżakowy (Philips) o odpowiednim rozmiarze.**

Montowane będą elementy przedstawione na ilustracji „Części do montażu”. Należy postępować zgodnie z instrukcją montażu i wybierać odpowiednie potrzebne części.

LATVISKI

Pedāļu bloka montāža

PIEZĪME

- *Pirms pedāļu bloka montāžas, lūdzu, pilnībā montējiet ar pedāļu bloku LP-255 saderīgo klaviatūras statīvu. Informāciju par statīva montāžu skatiet statīva komplektā ietvertajos montāžas norādījumos.*

- **Sagatavojiet atbilstoša izmēra krustiņa (+) skrūvgriezi.**

Tiks lietotas daļas, kas ir redzamas attēlā “Montāžas daļas”. Izpildiet montāžas norādījumus un izvēlieties nepieciešamās daļas.

LIETUVIŲ K.

Pedalo įrenginio surinkimas

PASTABA

- *Prieš surinkdami pedalo įrenginį, surinkite suderinamą su LP-255 klaviatūros stovą. Informacijos apie klaviatūros stovo surinkimą ieškokite su stovu pateiktoje surinkimo instrukcijoje.*

- **Paruoškite tinkamo dydžio kryžminį (+) atsuktuvą.**

Bus naudojamos dalys, nurodytos paveikslėlyje „Surinkimo dalys“. Vadovaukitės surinkimo instrukcija ir pasirinkite reikiamas dalis.

EESTI KEEL

Pedaaliseadme kokkupanemine

MÄRKUS

- *Enne pedaaliseadme kokkupanemist pange palun kokku oma LP-255-ga sobiv klahvpilli statiiv. Teavet klahvpilli statiivi kokkupanemise kohta vt selle statiiviga kaasas olevast kokkupanemise juhistest.*

- **Veenduge, et teil on õiges suuruses ristpeaga (+) kruvikeeraja.**

Kasutage joonisel „Kokkupanemise osad“ näidatud osasid. Järgige kokkupanemise juhiseid ja valige vajalikud osad.

БЪЛГАРСКИ

Сглобяване на педален модул

БЕЛЕЖКА

- *Преди да сглобите педалния модул, извършете монтажа на съвместима с LP-255 поставка за клавиатура. За информация относно сглобяването на поставката вж. инструкциите за сглобяване, предоставени с поставката.*

- **Подгответе си кръстата отвертка (+) с подходящ размер.**

Ще се използват частите, показани в илюстрацията „Части за сглобяване“. Следвайте инструкциите за сглобяване и избирайте съответните части.

Części do montażu / Montāžas daļas / Surinkimo dalys / Kokkupanemise osad / Части за сглобяване

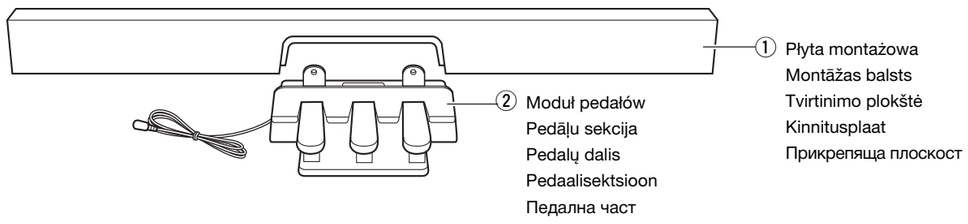

③

Długie śruby 5 x 20 mm (2 szt.)
5 x 20 mm garās skrūves (2 gab.)
5 x 20 mm ilgi varžtai (2 vnt.)
5 x 20 mm pikad kruvid (2 tk.)
5 x 20 мм дълги винтове (2 бр.)

④

Krótkie śruby 6 x 14 mm (4 szt.)
6 x 14 mm īsās skrūves (4 gab.)
6 x 14 mm trumpi varžtai (4 vnt.)
6 x 14 mm lühikesed kruvid (4 tk.)
6 x 14 мм къси винтове (4 бр.)

⑤

Cienkie śruby 4 x 16 mm (4 szt.)
4 x 16 mm tievās skrūves (4 gab.)
4 x 16 mm ploni varžtai (4 vnt.)
4 x 16 mm õhukesed kruvid (4 tk.)
4 x 16 мм тънки винтове (4 бр.)

⑥

Rozpórki (2 szt.)
Sadalītāji (2 gab.)
Tarpikliai (2 vnt.)
Seibid (2 tk.)
Шайби (2 бр.)

⑦

Metalowe mocowania (2 szt.)
Leņķveida kronšteini (2 gab.)
Kampinės atramos (2 vnt.)
Kronsteinid (2 tk.)
Ъглови скоби (2 бр.)

⑧

Uchwyty na przewód (3 szt.)
Vadu turētāji (3 gab.)
Laido laikikliai (3 vnt.)
Juhtmehoidikud (3 tk.)
Държачи за кабел (3 бр.)

- Ilustracje i zrzuty ekranowe zamieszczone w niniejszej instrukcji montażu służą jedynie celom instruktażowym i mogą się nieco różnić od tych, które widoczne są na instrumencie i jego elementach.
- Funkcje i sposób użytkowania modułu pedałów opisano w podręczniku użytkownika instrumentu zgodnego z modelem LP-255.
- Šajos montāžas norādījumos redzamie attēli ir sniegti tikai informatīvam nolūkam, un tajos redzamais pedāļu bloks vai klaviatūra var atšķirties no jūsu lietotajiem modeļiem.
- Informāciju par pedāļu bloka funkcijām un lietošanu skatiet ar pedāļu bloku LP-255 saderīgā instrumenta lietotāja rokasgrāmatā.
- Šioje surinkimo instrukcijoje esantys paveikslėliai yra tik instrukcijos, jūsų įrenginys arba klaviatūra gali atrodyti kiek kitaip.
- Informacijos apie pedalo įrenginio funkcijas ir naudojimą žr. su LP-255 suderinamo instrumento vartotojo vadove.
- Käesolevas kokkupanemise juhises olevad illustratsioonid on toodud ainult teavituseesmärkidel ning võivad teie seadmest või klahvpillist mõnevõrra erineda.
- Pedaaliseadme funktsiooni ja kasutamise kohta lugege lähemalt teie LP-255-ga ühilduva instrumendi kasutusjuhendit.
- Илюстрациите в тези инструкции за сглобяване са само с инструктивни цели и може да изглеждат малко по-различно от тези на вашите педален модул или клавиатура.
- За информация относно функционирането и употребата на педалния модул вж. ръководството на потребителя на вашия съвместим с LP-255 инструмент.

1

1-1

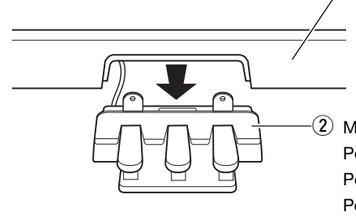

1-2

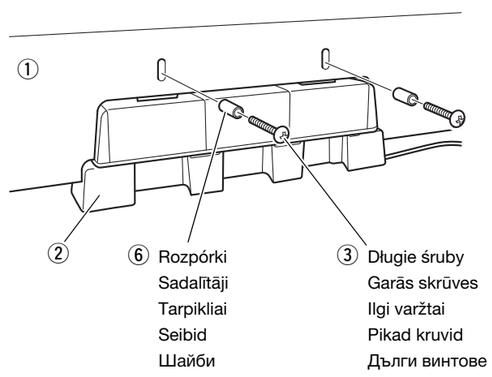

1 Przymocuj płytę montażową do modułu pedałów.

1-1 Ustaw długą płytę (①) na module pedałów (②) w taki sposób, aby ściana płyty bez otworów na śruby była skierowana do przodu.

1-2 Przełóż dwie długie śruby (③) przez rozpórki (⑥), a następnie przy użyciu tych śrub prowizorycznie przymocuj od tyłu moduł pedałów (②) do płyty (①).

1 Uzstādiet montāžas balstu uz pedāļu sekcijas.

1-1 Uzstādiet garo balstu (①) uz pedāļu sekcijas (②), vēršot uz priekšu balsta virsmu, kurā nav skrūvju atveru.

1-2 Ievietojiet divas garās skrūves (③) caur sadalītājiem (⑥) un pēc tam, izmantojot šīs skrūves, no aizmugures īslaicīgi piestipriniet pedāļu sekciju (②) balstam (①).

1 Pritvirtinkite tvirtinimo plokštę prie pedalų dalies.

1-1 Uždėkite ilgąją plokštę (①) ant pedalų dalies (②) taip, kad plokštės šonas be varžtų skylių būtų nukreiptas į priekį.

1-2 Įkiškite du ilgus varžtus (③) į tarpiklius (⑥) ir tais varžtais laikinai pritvirtinkite pedalų dalį (②) prie plokštės (①) iš galo.

1 Kinnitage kinnitusplaat pedaalisektsioonile.

1-1 Asetage pedaalisektsioonile (②) pikk paneel (①) selliselt, et paneeli ette suunatud küljel ei oleks kruviavasid.

1-2 Sisestage kaks pikka kruvi (③) läbi seibide (⑥) ja kinnitage pedaalisektsioon (②) seejärel nende kruvidega tagant poolt ajutiselt paneeli (①) külge.

1 Монтирайте прикрепящата плоскост към педалната част.

1-1 Настройте дългата плоскост (①) върху педалната част (②), като страната без дупките за винтове на плоскостта да гледа напред.

1-2 Вкарайте двата дълги винта (③) през шайбите (⑥), след което временно прикрепете педалната част (②) към плоскостта (①) от задната част, като използвате тези винтове.

2

2-1

Statyw instrumentu
Klaviatūras statīvs
Klaviatūros stovas
Klahvpilli statiiv
Поставка за клавиатура

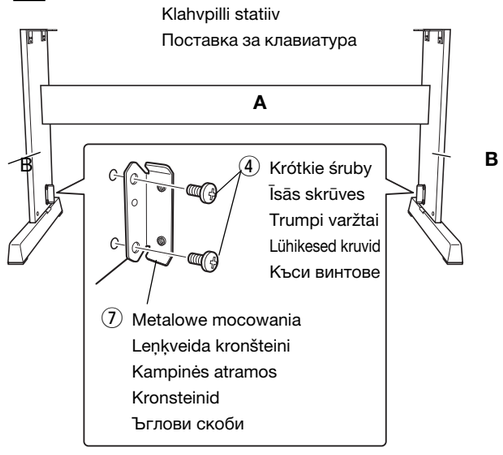

2-2

Mocowanie śrub do części A statywu
Skrūvju fiksēšana statīva daļā A
Stovo dalies A tvirtinimo varžtai
Statiivi A-osa kinnituskruvid
Закрепящи винтове за поставка част А

Moduł pedałów
Pedāļu bloks
Pedalo įrenginys
Pedaaliseade
Педален модул

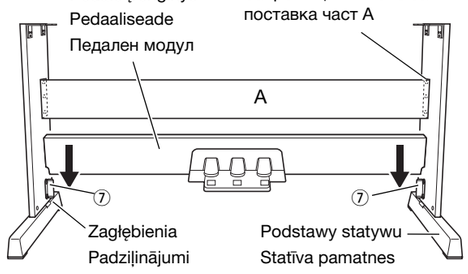

Zagłębienia
Padziļinājumi
Įdubos
Süvendid
Улеи

Podstawy statywu
Statīva pamatnes
Stovo pagrindai
Statiivi jalad
Стойки

2-3 (Widok z tyłu)
(Skats no aizmugures)
(Vaizdas iš galo)
(tagant vaade)
(Изглед от задната част)

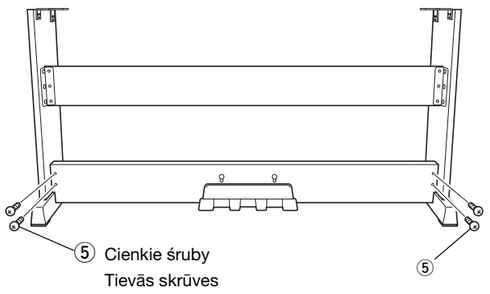

⑤ Cienkie śruby
Tievās skrūves
Ploni varžtai
Õhukesed kruvid
Тънки винтове

2 Przymocuj moduł pedałów do statywu instrumentu.

2-1 Przymocuj metalowe mocowanie (⑦) do dolnej strony wstępnie zmontowanej części **B** statywu (patrz ilustracja **2-1**), używając krótkich śrub (④).

2-2 Umieść zmontowany moduł pedałów między częściami **B** statywu w zagłębieniach podstaw statywu (patrz ilustracja **2-2**), tak aby zakryć od góry metalowe mocowania (⑦) przymocowane w kroku **2-1**.

UWAGA

- *W razie problemów z przymocowaniem modułu pedałów do statywu instrumentu należy lekko poluzować sześć śrub mocujących część **A** statywu (patrz ilustracja **2-2**).*

2-3 Przymocuj od tyłu moduł pedałów, używając czterech cienkich śrub (⑤).

2 Nostipriniet pedāļu bloku uz klaviatūras statīva.

2-1 Piestipriniet leņķveida kronšteinus (⑦) iepriekš montētas statīva daļas **B** apakšējai malai (sk. attēlu **2-1**), lietojot īsās skrūves (④).

2-2 Uzstādiet montēto pedāļu bloku starp statīva daļām **B** un nofiksējiet statīva pamatņu padziļinājumos (sk. attēlu **2-2**), lai no augšpuses nosegtu leņķveida kronšteinus (⑦), ko uzstādījāt darbībā **2-1**.

PIEZĪME

- *Ja neizdodas uzstādīt pedāļu bloku uz klaviatūras statīva, nedaudz atskrūvējiet sešas skrūves, kas fiksē statīva daļu **A** (sk. attēlu **2-2**).*

2-3 Piestipriniet pedāļu bloku no aizmugures, lietojot četras tievās skrūves (⑤).

2 Pritvirtinkite pedalo įrenginį prie klaviatūros stovo.

2-1 Pritvirtinkite kampinę atramą (⑦) prie apatinės surinkto stovo dalies **B** (žr. **2** pav. **-1**), naudodami trumpus varžtus (④).

2-2 Įstatykite surinktą pedalo įrenginį tarp stovo dalių **B** į įdubą tarp stovo pagrindų (žr. **2** pav. **-2**), kad jis iš viršaus uždengtų kampines atramas (⑦), pritvirtintas **2** veiksmu **-1**.

PASTABA

- *Jei sunku įstatyti pedalo įrenginį į klaviatūros stovą, kiek atlaisvinkite šešis varžtus, kuriais suveržta stovo dalis **A** (žr. **2** pav. **-2**).*

2-3 Keturiais plonais varžtais (⑤) pritvirtinkite pedalo įrenginį iš galo.

2 Kinnitage pedaaliseade klahvipilli statiivile.

2-1 Kinnitage kronstein (⑦) lühikeste kruvidega (④) eelnevalt kokku pandud statiivi **B**-osa alumisele küljele (vt illustratsiooni **2-1**).

2-2 Paigaldage kokku pandud pedaaliseade statiivi **B**-osa ja statiivi jalgade õnaruste vahele (vt illustratsiooni **2-2**), et katta eelnevalt sammus **2-1** kinnitatud kronsteinid (⑦).

MÄRKUS

- *Kui teil tekib raskusi pedaaliseadme kinnitamisel klahvpilli statiivile, vabastage natukene statiivi **A**-osa kinni hoidvad kuus kruvi (vt illustratsiooni **2-2**).*

2-3 Kinnitage pedaaliseade nelja õhukese kruviga tagant (⑤).

2 Монтирайте педалния модул към поставката за клавиатура.

2-1 Прикрепете ъглова скоба (⑦) за долната част на предварително сглобената част на поставката **B** (вж. илюстрация **2-1**), като използвате късите винтове (④).

2-2 Прикрепете сглобения педален модул между частите на поставката **B** и в улеите на стойките на поставката (вж. илюстрация **2-2**), за да покриете ъгловите скоби, (⑦) прикрепени в стъпка **2-1** отгоре.

БЕЛЕЖКА

- *Ако срещате трудност при прикрепяне на педалния модул към поставката за клавиатура, разхлабете леко шестте винта, придържащи частта на поставката **A** (вж. илюстрация **2-2**).*

2-3 Прикрепете педалния модул от задната част, като използвате четирите тънки винта (⑤).

3

- Położenie lub kąt nachylenia gniazda [PEDAL UNIT] może się różnić w zależności od rodzaju instrumentu.
- Atkarībā no lietojamā klaviatūras modeļa ligzdas [PEDAL UNIT] novietojums vai leņķis var atšķirties.
- Lizdo [PEDAL UNIT] vieta ir kampas gali skirtis, atsižvelgiant į jūsų klaviatūrą.
- Klahvpillist olenevalt võib [PEDAL UNIT]-pesa asukoht või nurk olla erinev.
- Местоположението или ъгъла на куплунга [PEDAL UNIT] може да се различава, в зависимост от вашата клавиатура.

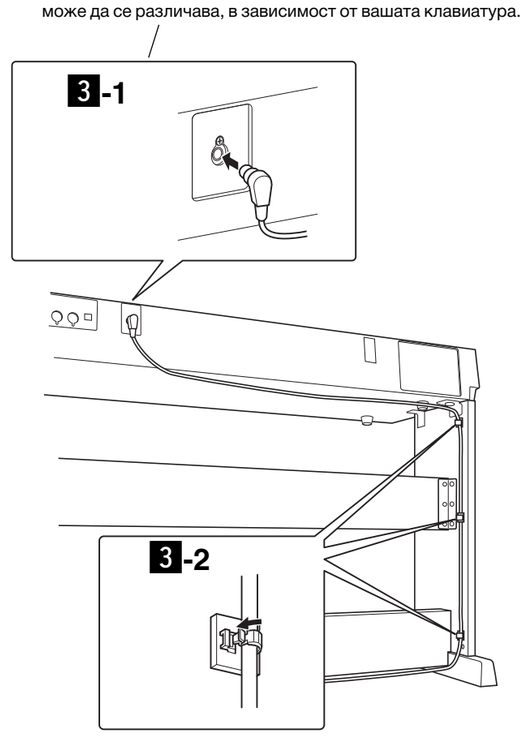

3 Podłącz wtyczkę przewodu pedału do instrumentu.

3-1 Włóż wtyczkę przewodu pedału do gniazda [PEDAL UNIT] znajdującego się z tyłu instrumentu.

3-2 Zamocuj uchwyty na przewód do statywu, a następnie włóż przewód do uchwytów. Na ilustracji **3** pokazano zalecaną lokalizację uchwytów przewodu.

UWAGA

- *Informacje dotyczące montażu instrumentu znajdują się w podręczniku użytkownika dołączonym do instrumentu lub w instrukcji montażu dołączonej do statywu instrumentu.*

3 Pieslēdziet klaviatūrai pedāļa vadu spraudni.

3-1 Ievietojiet pedāļa vadu spraudni ligzdā [PEDAL UNIT] klaviatūras aizmugurē.

3-2 Piestipriniet statīvam vada turētājus, pēc tam tajos ievietojiet un nofiksējiet vadu. Vada turētāju ieteicamo izvietojumu sk. attēlā **3**.

PIEZĪME

- *Informāciju par klaviatūras montāžu skatiet klaviatūras komplektā ietvertajā lietotāja rokasgrāmatā vai klaviatūras statīva komplektā ietvertajos montāžas norādījumos.*

3 Prijunkite pedalo įrenginio laido kištuką prie klaviatūros.

3-1 Įkiškite pedalo laido kištuką į lizdą [PEDAL UNIT] klaviatūros gale.

3-2 Pritvirtinkite laido laikiklius prie stovo ir įsekite laidą į laikiklius. Rekomenduojamas laido laikiklių vietas žr. **3** pav.

PASTABA

- *Informacijos apie klaviatūros surinkimą žr. su klaviatūra pateiktame vartotojo vadove arba su klaviatūros stovu pateiktoje surinkimo instrukcijoje.*

3 Ühendage pedaalijuhtme pistik klahvipilliga.

3-1 Sisestage pedaalijuhtme pistik klahvpilli taga asuva [PEDAL UNIT]-pesaga.

3-2 Kinnitage juhtmehoidjad statiivi külge ja seejärel kinnitage juhe hoidjate külge. Juhtmehoidjate soovitatavad kohad leiate illustratsioonilt **3**.

MÄRKUS

- *Teavet klahvpilli kokkupanemise kohta vt selle klahvpilliga kaasas olevast kasutusjuhendist või klahvpilli statiiviga kaasas olevast kokkupanemise juhistest.*

3 Монтирайте кабела за педала към клавиатурата.

3-1 Вкарайте щепсела на кабела за педала в куплунга [PEDAL UNIT] в задната част на клавиатурата.

3-2 Прикрепете държачите за кабел към поставката и закачете кабела в държачите. За препоръчваните места за държачите вж. илюстрация **3**.

БЕЛЕЖКА

- *За информация относно сглобяването на клавиатурата вж. „Ръководство на потребителя“, което е предоставено с клавиатурата, или „Инструкции за сглобяване“, предоставени с поставката за клавиатура.*

4

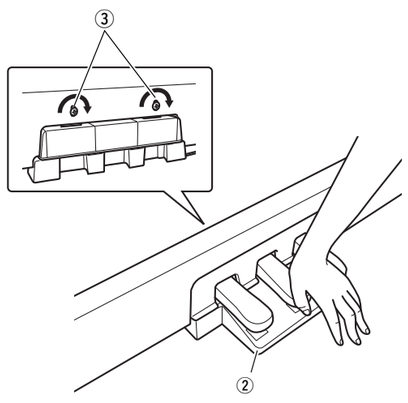

4 Zamocuj moduł pedałów.

Przesuń instrument w miejsce, w którym ma być używany.

Następnie, przytrzymując naciśnięte pedały, tak aby dolna część modułu pedałów (②) pewnie opierała się o podłogę, dokręć dwie długie śruby (③) zamocowane tymczasowo w kroku **1**.

4 Nofiksējiet pedāļu sekciju.

Novietojiet instrumentu vietā, kur plānojat to lietot.

Pēc tam nospiediet un turiet nospiestus pedāļus tā, lai pedāļu sekcijas (②) apakšdaļa cieši saskartos ar grīdas virsmu, un cieši pievelciet divas garās skrūves (③), ko īslaicīgi nostiprinājāt darbībā **1**.

4 Pritvirtinkite pedalų dalį.

Perkelkite instrumentą ten, kur ketinate jį naudoti.

Laikydami pedalus taip, kad pedalų dalies (②) apačia tvirtai remtųsi į grindis, tvirtai priveržkite du ilgus varžtus (③), laikinai įsuktus **1** veiksmu.

4 Kinnitage pedaalisektsioon.

Viige instrument kohta, kus kavatsete seda kasutama hakata.

Seejärel, hoides pedaale selliselt all, et pedaalisektsiooni (②) põhi puutuks kindlalt vastu põrandat, kinnitage sammus **1** ajutiselt kinnitatud pikad kruvid (③) kindlalt kinni.

4 Затегнете частта на педала.

Преместете инструмента на мястото, където смятате да го използвате.

След това, докато държите натиснати педалите, така че дъното на частта на педала (②) да е плътно опряло в пода, затегнете здраво двата дълги винта (③), които са били временно затегнати в стъпка **1**.

Informacje dla Użytkowników odnośnie zbiórki i utylizacji starego sprzętu

Ten symbol na sprzętach, opakowaniach i/lub dokumentach towarzyszących oznacza, że zużytego sprzętu elektrycznego i elektronicznego nie należy wyrzucać ze zwykłymi odpadami domowymi. Zgodnie z przepisami swojego kraju oraz Dyrektywami 2002/96/EC, w celu poprawnego oczyszczania, regeneracji i przetwarzania starych sprzętów, proszę oddawać je do odpowiednich punktów zbierania ww.

Prawidłowa utylizacja owych sprzętów pomaga zachowywać cenne zasoby, a także zapobiegać wszelkim potencjalnym negatywnym wpływom na zdrowie ludzi i stan środowiska, które mogłyby wyniknąć w przypadku nieprawidłowego obchodzenia się z odpadami.

W celu uzyskania dalszych informacji na temat zbiórki i przetwarzania starych sprzętów, proszę skontaktować się z lokalnym samorządem miejskim, zakładem utylizacji odpadów lub punktem sprzedaży, w którym nabyto przedmioty.

[Dla użytkowników biznesowych w Unii Europejskiej]
W celu wyrzucenia sprzętu elektrycznego i elektronicznego, proszę skontaktować się ze swoim dilerem lub dostawcą i zasięgnąć dalszej informacji.

[Informacje dotyczące utylizacji w krajach poza Unią Europejską]
Ten symbol obowiązuje tylko w Unii Europejskiej. W celu wyrzucenia tych przedmiotów, proszę skontaktować się ze swoimi władzami lokalnymi lub dilerem i zapytać o prawidłową metodę utylizacji.

(weee_eu_pl_01)

Informācija lietotājiem par vecā aprīkojuma savākšanu un likvidēšanu

Šis simbols uz produktiem, to iepakojuma un/vai pavadošajiem dokumentiem norāda, ka nolietotos elektriskos un elektroniskos produktu un baterijas nevajadzētu jaukt ar vispārējiem mājsaimniecības atkritumiem.
Lai pareizi apstrādātu, reģenerētu un pārstrādātu vecos produktus, lūdzu, nogādājiet tos attiecīgajās savākšanas vietās saskaņā ar jūsu nacionālo likumdošanu un Direktīvu 2002/96/EK.

Pareizi likvidējot šos produktus, jūs palīdzēsiet ietaupīt lielu daudzumu līdzekļu un novērsīsiet jebkādu negatīvu ietekmi uz cilvēku veselību un apkārtējo vidi, kas pretējā gadījumā rastos no neatbilstošas atkritumu apstrādes.

Lai iegūtu plašāku informāciju par veco produktu savākšanu un pārstrādi, lūdzu, sazinieties ar jūsu vietējo pašvaldību, atkritumu likvidēšanas pakalpojumu sniedzēju vai veikalu, kurā nopirkāt produktu.

[Komerciālajiem lietotājiem Eiropas Savienībā]
Ja vēlaties atbrīvoties no elektriskā un elektroniskā aprīkojuma, lūdzu, sazinieties ar jūsu izplatītāju vai piegādātāju, lai iegūtu papildu informāciju.

[Informācija par atkritumu likvidēšanu valstīs ārpus Eiropas Savienības]
Šis simbols ir derīgs tikai Eiropas Savienībā. Ja vēlaties atbrīvoties no šādiem produktiem, lūdzu, sazinieties ar jūsu vietējām varas iestādēm vai izplatītāju un noskaidrojiet pareizo likvidēšanas veidu.

(weee_eu_lv_01)

Informacija vartotojams apie senos įrangos surinkimą ir šalinimą

Šis ant gaminių, jų pakuotės ar prie jų pridėtų dokumentų nurodytas simbolis reiškia, kad naudota elektros ir elektroninė įranga negali būti išmesta kartu su buitinėmis atliekomis.
Siekiant tinkamai apdoroti, utilizuoti ir perdirbti senus gaminius ir atsižvelgiant į savo šalies teisės aktus ir Direktyvų 2002/96/EB nuostatas prašoma pristatyti juos į atitinkamus surinkimo punktus.

Tinkamai išmesdami šiuos gaminius prisidėsite prie vertingų išteklių išsaugojimo ir prie neigiamo poveikio žmogaus sveikatai ir aplinkai, kuris gali kilti netinkamai tvarkant atliekas, prevencijos.

Norėdami gauti daugiau informacijos apie senų gaminių surinkimą ir perdirbimą kreipkitės į vietos savivaldybės administraciją, vietos atliekų tvarkymo tarnybą arba pardavimo vietą, kurioje įsigijote tuos produktus.

[Europos Sąjungos verslo naudotojams]
Norėdami išmesti elektros ir elektroninę įrangą dėl išsamesnės informacijos kreipkitės į šių prietaisų prekybos agentą ar tiekėją.

[Informacija dėl išmetimo kitose nei Europos Sąjungos šalyse]
Šis simbolis galioja tik Europos Sąjungoje. Kai norite išmesti tokius prietaisus, dėl informacijos, kaip tinkamai tai padaryti, kreipkitės į vietos valdžios institucijas ar šių prietaisų prekybos agentus.

(weee_eu_lt_01)

Kasutajateave vanade seadmete kogumise ja käitluse kohta

Toodete, pakendite ja/või kaasnevate dokumentide peal olev sümbol tähendab, et kasutatud elektrilisi ja elektroonilisi tooteid ja akusid ei tohiks lasta seguneda olmejäätmetega.
Viige kasutatud tooted korrektseks käitlemiseks, parandamiseks ja ümbertöötluseks selleks ettenähtud kogumisupunktidesse vastavalt antud riigi seadusandluse ja direktiiviga 2002/96/EÜ kehtestatud nõuetele.

Nende toodete korrektse loovutamisega aitate säästa väärtuslikke ressursse ja ära hoida võimalikke negatiivseid mõjutusi inimtervisele ja keskkonnale, mis vastasel juhul võivad tekkida ebakorrektsest jäätmekäitlusest.

Lisateabe saamiseks vanade toodete kogumisest ja taastöötlemisest pöörduge palun oma kohalikku linnavalitsusse, jäätmekõrvaldusteenindusse või müügipunkti, kust vastavad esemed pärinevad.

[Euroopa Liidu äriklientidele]
Kui soovite ära visata elektrilisi ja elektroonilisi seadmeid, võtke lisateabe saamiseks ühendust edasimüüja või varustajaga.

[Äraviskamist puudutav teave riikidele väljaspool Euroopa Liitu]
See sümbol kehtib üksnes Euroopa Liidus. Kui soovite neid esemeid ära visata, võtke palun ühendust kohaliku omavalitsuse või edasimüüjaga ja küsige lähemat infot korrektse jäätmekäitlusesse andmise korra kohta.

(weee_eu_et_01)

Информация за потребители относно събирането и изхвърлянето на старо оборудване

Този символ на продуктите, опаковките и/или придружаващата документация означава, че използваните електрически и електронни продукти не трябва да се изхвърлят заедно с обикновения домакински боклук.
За правилно третиране, възстановяване и рециклиране на стари продукти ги предайте в съответните пунктове за събиране, в съответствие с националното ви законодателство и Директива 2002/96/ЕО.

Изхвърляйки тези продукти по правилния начин, вие ще помогнете за запазване на ценни ресурси и за предотвратяване на потенциални негативни ефекти върху човешкото здраве и околната среда, които биха могли да възникнат при неправилно изхвърляне.

За по-подробна информация относно събирането и рециклирането на стари продукти се обърнете към вашата община, службата за събиране на отпадъци или магазина, откъдето сте закупили продуктите.

[За бизнес потребителите в Европейския съюз]
Ако искате да изхвърлите електрическо и електронно оборудване, се свържете с вашия търговец или доставчик за получаване на допълнителна информация.

[Информация относно изхвърлянето в страни извън Европейския съюз]
Този символ е валиден само в Европейския съюз. Ако искате да изхвърлите тези продукти, свържете се с местните власти или с вашия търговец и попитайте за правилния начин на изхвърляне.

(weee_eu_bg_01)