YAMAHA

Блок педалей / 踏板单元
페달 장치 / ペダルユニット

LP-1

Инструкции по сборке / 组装说明书
조립 지침 / 組立説明書

ZZ29690

RU ZH KO JA

ZZ29690

Manual Development Group
© 2018 Yamaha Corporation
Published 01/2018 发行 IIMA*.*-**A0

РУССКИЙ

⚠ ВНИМАНИЕ

Внимательно прочитайте эти предостережения перед сборкой или использованием блока педалей.

Данные предостережения представлены для безопасного использования блока педалей, а также для предотвращения травм и повреждений.
Для безопасной и продолжительной эксплуатации блока педалей неукоснительно соблюдайте эти правила.
Сохраните настоящее руководство на будущее в безопасном и удобном месте.

- Не перепутайте детали блока и устанавливайте их в правильной ориентации. Выполняйте сборку согласно следующей инструкции.
- Собирайте блок педалей на твердой и плоской поверхности пола при наличии достаточного свободного места.
- При сборке применяйте только винты, входящие в комплект поставки блока педалей. Использование других винтов может привести к неправильной сборке и вызвать повреждение подставки для инструмента и блока педалей.
- Эксплуатировать блок педалей допускается только после правильной установки на специально предназначенной для этого подставке для инструмента. Кроме того, перед перемещением инструмента на стол необходимо отключать кабель блока педалей. В противном случае этот блок может быть поврежден.
- Перед началом использования блока убедитесь, что все винты плотно затянуты. Если винты ослаблены, блок педалей может отсоединиться, что приведет к его повреждению или травмированию пользователя.
- Разборка блока выполняется в обратном порядке.
- Перед использованием блока LP-1 обязательно прочитайте раздел «ПРАВИЛА ТЕХНИКИ БЕЗОПАСНОСТИ» в руководстве пользователя инструмента, совместимого с блоком LP-1.

УВЕДОМЛЕНИЕ
- *Не используйте блок педалей под прямым солнечным светом и не подвергайте его воздействию прямого солнечного света (вне помещения или в машине в дневное время и т. п.), чтобы исключить его повреждение.*

* Иллюстрации, приведенные в настоящих инструкциях по сборке, предназначены только для облегчения понимания и могут несколько отличаться от реального блока или инструмента.

中文

⚠ 注意

在组装或使用踏板单元前，请仔细阅读这些注意事项。

这些注意事项用于确保安全使用踏板单元以及防止您和他人受伤。
只要遵循这些注意事项，您便可长期安全使用踏板单元。
请将本说明书妥善保管在安全且便于取阅的地方，以备将来参考。

- 请注意不要混淆任何部件，并务必以正确方向安装所有部件。请根据下列顺序进行组装。
- 请在空间开阔的平坦硬质地面上组装踏板单元。
- 组装支架时，请务必使用附带的螺钉。使用任何其它螺钉可能会造成组装不完全，从而导致键盘支架和踏板单元的损坏。
- 请始终使用正确安装在指定键盘支架上的踏板单元。当将乐器放在桌子或台子上时，请务必拔下踏板线，因为连着踏板线可能会损坏踏板单元。
- 在使用前，请确保所有螺钉都已牢固拧紧。否则，踏板单元可能会脱落，造成其自身受损或用户受伤。
- 若要进行拆卸，请将上述组装步骤顺序颠倒即可。
- 在使用 LP-1 之前，请务必阅读兼容 LP-1 的乐器使用说明书中的 “注意事项” 部分。

须知
- 请勿使踏板单元曝露在直射阳光下以及在直射阳光下使用（白天放置在室外或者车内等）以防其受损。

雅马哈乐器音响（中国）投资有限公司
上海市静安区新闸路1818号云和大厦2楼
客户服务热线：4000517700
公司网址：http://www.yamaha.com.cn

制造商 ：雅马哈株式会社
制造商地址 ：日本静冈县滨松市中区中泽町10-1
进口商 ：雅马哈乐器音响 （中国）投资有限公司
进口商地址 ：上海市静安区新闸路1818号云和大厦2楼
原产地 ：印度尼西亚

한국어

⚠ 주의

페달 장치를 조립하거나 사용하기 전에 안전 주의사항을 읽으십시오.

이 안전 주의사항은 페달 장치를 안전하게 사용하고 사용자 및 다른 사람에게 발생할 수 있는 부상과 손해를 방지하기 위해 제공되었습니다.
이 안전 주의사항을 준수하면 페달 장치를 오랫동안 안전하게 사용할 수 있습니다.
본 설명서를 찾기 쉬운 안전한 곳에 보관하여 향후에 참조하도록 하십시오.

- 부품들을 혼동하지 않도록 주의하고 모든 부품을 반드시 올바른 방향으로 설치하십시오. 또한 아래의 순서에 따라 조립하도록 하십시오.
- 바닥이 단단하고 평평한 넓은 공간에서 페달 장치를 조립합니다.
- 페달 장치를 조립할 때는 함께 제공된 나사만을 사용하십시오. 다른 나사를 사용할 경우 제대로 조립되지 않아 건반 스탠드와 페달 장치가 모두 손상될 수 있습니다.
- 페달 장치는 반드시 지정된 건반 스탠드에 정확하게 설치하여 사용하십시오. 또한 악기를 책상이나 테이블 위에 놓을 경우, 페달 코드를 연결한 상태로 두면 페달 장치가 손상될 수 있으므로 반드시 페달 코드를 뽑으십시오.
- 악기를 사용하기 전에 모든 나사가 단단히 조여졌는지 확인하십시오. 만일 그렇지 않을 경우, 페달 장치가 빠져 장치가 손상되거나 사용자가 부상을 입을 수 있습니다.
- 장치를 분리할 때는 아래의 조립 순서를 반대로 시행하십시오.
- LP-1을 사용하기 전에 LP-1 호환 악기의 사용설명서에 나오는 “안전 주의사항” 섹션을 반드시 읽어보십시오.

주의사항
- 페달 장치의 손상을 방지하기 위하여 직사광선에서 사용하거나 노출 (낮 동안에 외부에 두거나 차량에 보관) 되지 않도록 하십시오 .

* 이 조립 지침에 표시된 그림은 설명용이므로 실제 페달 장치나 건반의 모습 는 약간 다를 수 있습니다 .

日本語

⚠ 安全上のご注意

組立作業、およびご使用の前に、必ずこの「安全上のご注意」をお読みください。

ここに示した注意事項は、製品を安全に正しくご使用いただき、お客様や他の方々への危害や財産への損害を未然に防止するためのものです。
必ずお守りください。
お読みになったあとは、使用される方がいつでも見られる所に必ず保管してください。

記号表示について

この説明書に表示されている記号には、次のような意味があります。

⚠ 「ご注意ください」という注意喚起を示します。

⃠ ～しないでくださいという「禁止」を示します。

❗ 「必ず実行」してくださいという強制を示します。

⚠ 注意

以下の内容を無視した取り扱いをすると、傷害を負う可能性、または、物的損害が発生する可能性が想定されます。

- **部品をまちがえたり、向きをまちがえたりしないように注意して、手順どおりに組み立てる。**
- **組み立ては、硬くて平らな場所で行なう。**
- **部品の取り付けは、必ず付属のネジを使用する。**
  付属のネジ以外のネジを使用すると、他の部品を傷つけることがあります。
- **ペダルユニットは、指定のスタンドに組み付けた状態で使用する。**
  楽器を机の上などに置くときは、故障の原因になりますのでペダルユニットのコードを楽器から抜いてください。
- **使用前に安全点検をする。**
  使用する前に、ネジが確実に締まっているか、必ず確認してください。ネジがゆるんでいると、ペダルユニットがはずれて故障したり、お客様がけがをしたりする原因になります。
- **ペダルユニットを取りはずすときは、組み立てと逆の手順で行なう。**
- **LP-1 を使用する前に、必ず LP-1 対応楽器に付属の取扱説明書の「安全上のご注意」を読む。**

注記 (ご使用上の注意)
直射日光のあたる場所 (屋外や日中の車内など) で使用しないでください。
不具合が生じるおそれがあります。

* この組立説明書に掲載されているイラストは、すべて手順説明のためのものです。したがって実際の仕様と異なる場合があります。

Номер модели, серийный номер, требования к источнику питания и пр. указаны на табличке с названием изделия в нижней части устройства или рядом с ней. Запишите серийный номер в расположенном ниже поле и сохраните данное руководство как подтверждение покупки; это поможет идентифицировать принадлежность устройства в случае кражи.

Номер модели.

Серийный номер.

(rear_ru_02)

本产品的型号、序列号、电源要求等规格可能标在铭牌上或铭牌附近，铭牌位于本机后部。请将该序列号填写到下方的横线上，并妥善保存本说明书，以便在产品被盗时作为永久购买凭证使用。

型号名称

序列号

(rear_zh_01)

본 제품의 모델 번호 , 일련 번호 , 전원 규격 등은 기기 후면에 있는 명판이나 명판 주위에서 확인할 수 있습니다 . 도난 시 확인할 수 있도록 일련 번호를 아래 공란에 기입하고 본 사용설명서를 구매 기록으로 영구 보관해야 합니다 .

모델 번호

일련 번호

(rear_ko_01)

機種名 (品番)、製造番号 (シリアルナンバー)、電源条件などの情報は、製品のリアパネルにある銘板または銘板付近に表示されています。製品を紛失した場合などでもご自身のものを特定していただけるよう、機種名と製造番号については以下の欄にご記入のうえ、大切に保管していただくことをお勧めします。

機種名

製造番号

(rear_ja_02)

Важное примечание: Информация об условиях Гарантии для Клиентов в Российской Федерации [Русский]
Для получения подробной информации об условиях Гарантии на продукцию Yamaha в России, условиях гарантийного обслуживания, пожалуйста, посетите веб-сайт по адресу ниже (на сайте
доступен файл с условиями для скачивания и печати) или обратитесь в офис представительства Yamaha в России.
http://ru.yamaha.com/ru/support/

保护环境
如果需要废弃设备时，请与本地相关机构联系，获取正确的废弃方法。请勿将设备随意丢弃或作为生活垃圾处理。

产品中有害物质的名称及含量

部件名称	有害物质					
	铅（Pb）	汞（Hg）	镉（Cd）	六价铬（Cr (VI)）	多溴联苯（PBB）	多溴二苯醚（PBDE）
印刷线路板	×	○	○	○	○	○
电缆类	×	○	○	○	○	○

本表格依据 SJ/T 11364 的规定编制。
○：表示该有害物质在该部件所有均质材料中的含量均在 GB/T 26572 规定的限量要求以下。
×：表示该有害物质至少在该部件的某一均质材料中的含量超出GB/T 26572 规定的限量要求。
（此产品符合EU的RoHS指令。）
(この製品はEUのRoHS指令には適合しています。)
(This product conforms to the RoHS regulations in the EU.)
(Dieses Produkt entspricht der RoHS-Richtlinie der EU.)
(Ce produit est conforme aux réglementations RoHS de l'UE.)
(Este producto cumple con los requisitos de la directiva RoHS en la UE.)

此标识适用于在中华人民共和国销售的电器电子产品。
标识中间的数字为环保使用期限的年数。

РУССКИЙ

Подготовка к сборке

- **Перед сборкой блока педалей соберите подставку для инструмента, совместимую с блоком модели LP-1. Указания по сборке подставки приведены в прилагаемой к ней инструкции.**
- **Подготовьте крестовую (+) отвертку соответствующего размера.**
- **Изучите иллюстрацию «Детали для сборки» и убедитесь, что все комплектующие детали имеются в наличии.**

ПРИМЕЧАНИЕ
- *Функции и правила использования блока педалей описаны в руководстве пользователя инструмента, совместимого с блоком модели LP-1.*

中文

组装前的准备工作

- **在组装踏板单元之前，请完成兼容 LP-1 的键盘支架的装配。有关支架组装的详细信息，请参阅支架附带的组装说明书。**
- **准备一把尺寸合适的十字 (+) 螺丝刀。**
- **请参阅 “组装用部件” 图，确保所有部件都齐备。**

注
- 有关踏板单元的功能及使用，请参阅兼容 LP-1 的乐器的使用说明书。

한국어

조립 전 준비

- **페달 장치를 조립하기 전에 LP-1 호환 건반 스탠드를 먼저 조립해야 합니다. 스탠드 조립 방법은 스탠드와 함께 제공된 조립 지침을 참고하십시오.**
- **적합한 크기의 십자(+) 드라이버를 준비하십시오.**
- **“조립 부품” 그림을 참조하여 모든 부품들이 있는지 확인하십시오.**

주
- 페달 장치의 기능과 사용법은 LP-1 호환 악기의 사용설명서를 참고하십시오 .

日本語

組み立て前の準備

- **ペダルユニットの組み立て前に、対応するキーボードスタンドを組み立てておいてください。**
  キーボードスタンドの組み立て方は、スタンドに付属の組立説明書をご覧ください。
- **ネジのサイズに合ったプラス (＋) のドライバーを用意します。**
- **すべての部品を取り出し、部品がすべてそろっているかイラストを参照して確認してください。**

NOTE
- ペダルユニットの機能や使い方については、対応楽器に付属の取扱説明書をご覧ください。

Детали для сборки / 组装用部件 / 조립 부품 / 組み立て部品

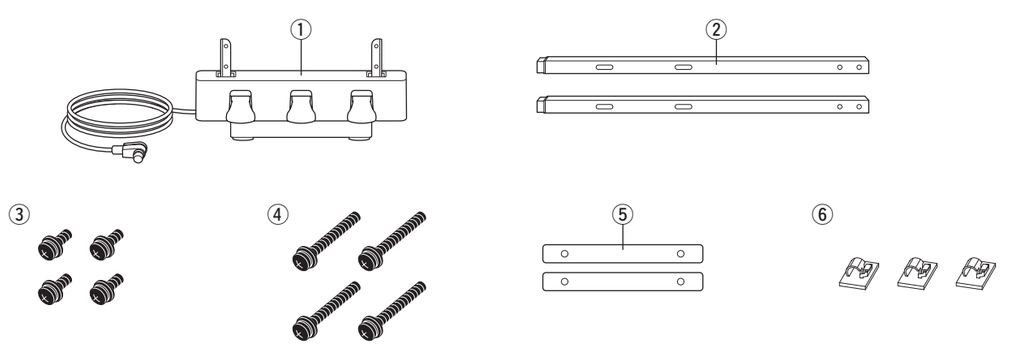

③	④	⑤	⑥
Винты короткие (4 шт.) 短螺钉 (4 个) 짧은 나사 (4 개) 短いネジ (4本)	Винты длинные (4 шт.) 长螺钉 (4 个) 긴 나사 (4 개) 長いネジ (4本)	Защитные планки* (2 шт.) 保护板 * (2 块) 보호 시트 * (2 개) 保護シート* (2枚)	Держатели кабелей (3 шт.) 踏板线固定夹 (3 个) 코드 홀더 (3 개) コードホルダー（3個）

* Защитные планки находятся в пакете с инструкциями по сборке. Снимите защитную пленку, которая была нанесена на планки перед отправкой с завода-изготовителя.
* 保护板放置在组装说明书的包装袋中。请撕掉出厂前贴在保护板上的保护膜。
* 보호 시트는 조립 지침 가방에 포함되어 있습니다 . 공장에서 배송하기 전에 시트에 부착된 보호 필름을 제거하십시오 .
* 保護シートは、組立説明書が入っている袋の中にあります。工場出荷時に保護フィルムが貼られていますので、はがしてからご使用ください。

1

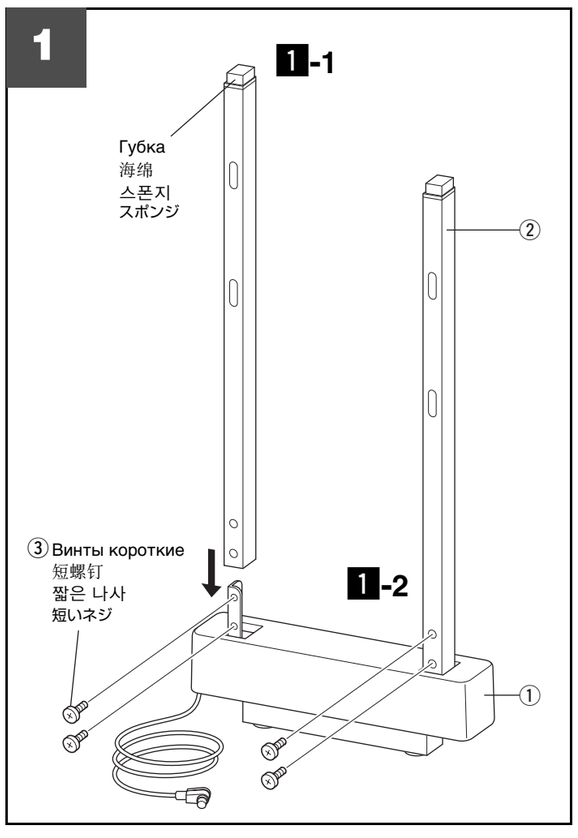

1 Прикрепите ② к ①.

1-1 Вставьте ② в ① так, чтобы губка находилась вверху.
1-2 Временно закрепите ① и ② с помощью коротких винтов ③.

1 将②装到①。

1-1 将②的海绵端朝上插入①中。
1-2 使用短螺钉③临时拧紧①和②。

1 ②를 ①에 부착합니다.

1-1 스폰지를 위로 향하게 하여 ②를 ①에 끼워 넣습니다.
1-2 짧은 나사 ③를 사용하여 ①와 ②를 임시로 고정시킵니다.

1 ②を①に取り付けます。

1-1 ②のスポンジがついている方を上にして、①に差し込みます。
1-2 ③の短いネジで仮留めします。

2

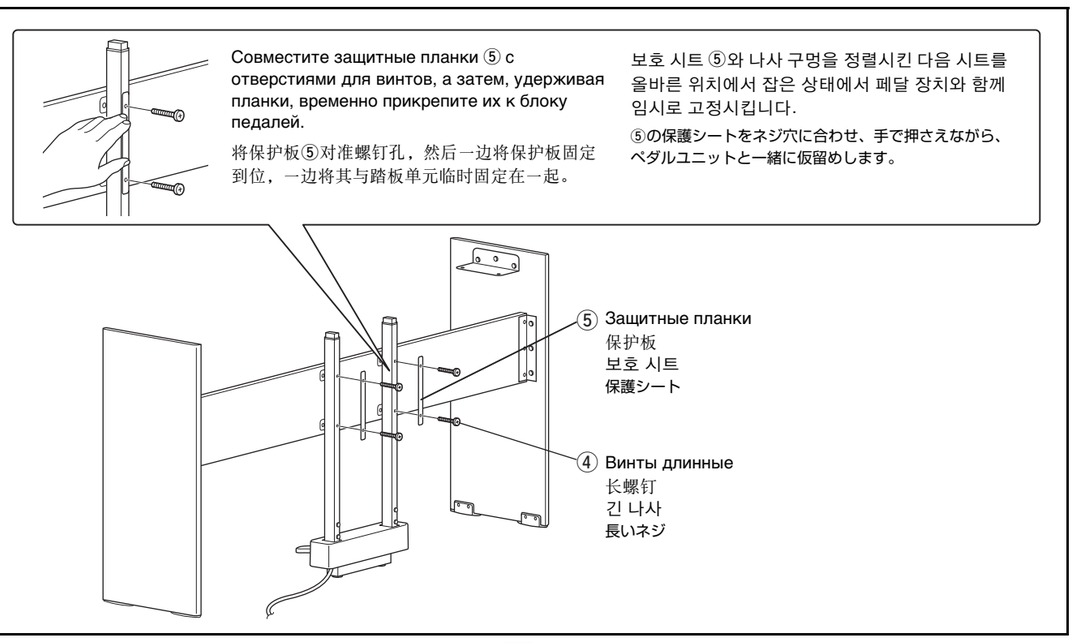

2 Прикрепите блок педалей к подставке для инструмента (продается отдельно).

Временно прикрепите блок педалей, собранный на шаге 1, к подставке для инструмента с помощью длинных винтов ④.

⚠ *ВНИМАНИЕ*

- *При креплении блока педалей к подставке для инструмента используйте защитные планки. В противном случае дети могут вставить пальцы в отверстия для винтов и получить травму.*

2 将踏板单元安装到键盘支架 （另售）上。

使用长螺钉④将步骤1中组装的踏板单元临时固定到键盘支架上。

⚠ 注意

- 在将踏板单元固定到键盘支架上时，请务必使用保护板。如果不使用保护板，儿童可能会将手指插入螺钉孔，可能造成人身伤害。

2 페달 장치를 건반 스탠드(별매)에 부착합니다.

긴 나사 ④ 를 사용하여 1 단계에서 조립한 페달 장치를 건반 스탠드에 임시로 고정시킵니다 .

⚠ 주의

- 페달 장치를 건반 스탠드에 고정시킬 때 반드시 보호 시트를 사용하십시오 . 사용하지 않는 경우 , 어린이가 나사 구멍에 손가락을 넣게 되면 부상을 입을 수 있습니다 .

2 ペダルユニットをキーボードスタンド(別売)に取り付けます。

手順 1 で組み立てたペダルユニットを、キーボードスタンドに ④ の長いネジで仮留めします。

⚠ 注意

- ペダルユニットをキーボードスタンドに固定するときは、必ず保護シートを使用してください。使用しない場合、お子様などがネジ穴に指を入れたときに怪我をするおそれがあります。

3

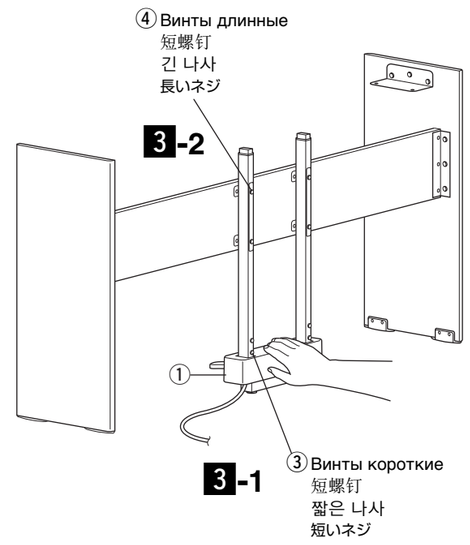

3 Закрепите блок педалей.

3-1 Переместите инструмент в место, где он будет использоваться, а затем прочно затяните четыре коротких винта ③, временно затянутые на шаге 1, прочно прижимая ①, чтобы нижняя часть ①, была с усилием прижата к полу.

3-2 Прочно затяните четыре длинных винта ④, временно затянутые на шаге 2.

3 固定踏板单元。

3-1 将乐器搬动到您想要使用的地方，然后一边将①用力向下按压使得 ① 的底部紧贴地面，一边牢固拧紧在步骤 1 中临时固定的 4 个短螺钉 ③。

3-2 牢固拧紧在步骤 2 中临时固定的 4 个长螺钉 ④。

3 페달 장치를 고정시킵니다 .

3-1 악기를 사용할 위치로 옮긴 다음 ① 의 하단이 바닥과 완전히 맞닿을 만큼 ① 를 누른 상태에서 1 단계에서 임시로 조여 두었던 짧은 나사 ③ 4 개를 단단히 조입니다 .

3-2 2 단계에서 임시로 조여 두었던 긴 나사 ④ 4 개를 단단히 조입니다 .

3 ペダルユニットを固定します。

3-1 楽器を配置したい場所へ移動した後、①の底面が床にぴったりつくように押さえながら、手順1で仮留めした③の短いネジ4本をきつく締め直します。

3-2 手順2で仮留めした④の長いネジ4本をきつく締め直します。

4

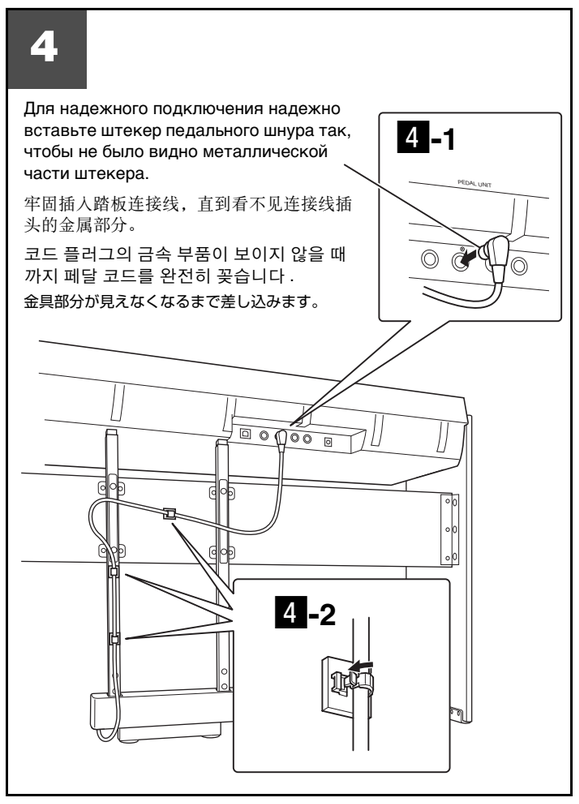

4 Подключите разъем кабеля педалей к инструменту.

4-1 Вставьте разъем кабеля блока педалей в гнездо [PEDAL UNIT] на задней панели инструмента.

4-2 Прикрепите держатели шнура с задней стороны, а затем вставьте шнур в держатели.

ПРИМЕЧАНИЕ

- *Расположение гнезда [PEDAL UNIT] может отличаться в зависимости от инструмента.*
  Прикрепите держатели шнура в соответствии с положением гнезда.
- *Положение гнезда [PEDAL UNIT] указано в «Руководство пользователя», поставляемом с инструментом.*

4 将踏板线插头连接到键盘上。

4-1 将踏板线插头插入键盘后部的 [PEDAL UNIT] 插孔。

4-2 将踏板线固定夹安装到背面，然后将踏板线扣入固定夹。

注

- 视键盘而定，[PEDAL UNIT] 插孔的位置可能有所不同。
  根据插孔位置安装踏板线固定夹。
- 有关 [PEDAL UNIT] 插孔的位置，请参阅键盘附带的使用说明书。

4 페달 코드 플러그를 건반에 연결합니다 .

4-1 페달 코드 플러그를 건반 뒤쪽에 위치한 [PEDAL UNIT] 잭에 꽂습니다 .

4-2 코드 홀더를 후면에 부착한 다음 코드를 홀더에 끼웁니다 .

주

- [PEDAL UNIT] 잭의 위치는 건반에 따라 다를 수 있습니다 .
  잭 위치에 따라 코드 홀더를 부착합니다 .
- [PEDAL UNIT] 잭의 위치에 대해서는 건반과 함께 제공된 사용설명서를 참조하십시오 .

4 ペダルコードのプラグを楽器に接続します。

4-1 ペダルコードのプラグを楽器背面の[PEDAL UNIT]端子に差込みます。

4-2 コードホルダーを貼り付け、ペダルコードを固定します。

NOTE

- [PEDAL UNIT]端子の位置は楽器によって異なります。
  端子の位置に合わせて、コードホルダーを貼り付けてください。
- [PEDAL UNIT]端子の位置については、楽器に付属の取扱説明書をご覧ください。

■ Проверка правильности сборки

После сборки блока педалей проверьте следующее:

- Не осталось ли лишних деталей?
  → Если остались какие-либо детали, еще раз прочтите инструкцию по сборке и исправьте ошибки.
- Блок педалей дребезжит при нажатии педалей?
  → Ослабьте четыре длинных винта ④, прикрепленных на шаге 3-2, а затем прочно затяните винты, прижимая блок педалей, чтобы нижняя часть ①, была снова с усилием прижата к полу.
- Надежно ли вставлен штекер шнура педали в гнездо?
  → Для надежного подключения надежно вставьте штекер педального шнура так, чтобы не было видно металлической части штекера. Иначе педаль может работать неправильно.

■ 组装后的检查清单

踏板单元组装完成后，请查看以下要点:

- 是否有任何部件遗留下来?
  → 如果有遗留，请再次阅读组装说明，并修正任何错误。
- 踩下踏板时，踏板单元是否会发出咔嗒咔嗒的噪声?
  → 松开步骤3-2中安装到支架上的4个长螺钉④，然后一边将踏板单元往下按压使其底部再次紧贴地板，一边牢固拧紧螺钉。
- 踏板线插头是否牢固插入插孔中?
  → 牢固插入踏板连接线，直到看不见连接线插头的金属部分。否则，踏板可能无法正常起作用。

■ 조립 후 체크리스트

페달 장치를 조립하면 다음 사항들을 확인하십시오 .

- 사용되지 않고 남은 부품이 있습니까 ?
  → 만일 있다면 , 조립 지침을 다시 읽고 잘못 조립한 부분을 바로 잡습니다 .
- 페달을 누를 때 덜거덕거리는 소리가 납니까 ?
  → 3-2 단계에서 스탠드에 부착된 긴 나사 ④ 개를 푼 다음 , 페달 장치의 하단이 바닥에 다시 단단히 맞닿을 만큼 페달을 누른 상태에서 나사를 단단히 조이십시오 .
- 페달 코드 플러그가 콘센트에 단단히 꽂혀 있습니까 ?
  → 코드 플러그의 금속 부분이 안보일 때까지 단단히 꽂으십시오. 그렇게 하지 않으면 페달이 제대로 작동하지 않을 수 있습니다 .

■ 組み立てチェックリスト

組み立て後、必ず以下の点をチェックしてください。

- 部品が余っていませんか？
  → 組み立て手順を再確認してください。
- ペダルを踏むと、ペダルユニットがガタガタしませんか？
  → 手順 3-2 でスタンドに取り付けた④の長いネジ４本をゆるめ、再度ペダルユニットの底面が床にぴったりつくように押さえながら、ネジをきつく締め直してください。
- ペダルコードのプラグが確実に楽器に差し込まれていますか？
  → プラグの金具部分が見えなくなるまでしっかり差し込んでください。しっかり差し込まれていない場合、ペダルが機能しない原因になります。

Перемещение инструмента / 移动乐器时 / 악기를 옮길 경우 / 楽器本体を移動するときは

Ослабьте четыре длинных винта ④, прикрепленных к подставке на шаге 2, осторожно поднимите инструмент и не перетаскивайте его после отделения блока педалей от пола.

⚠ *ВНИМАНИЕ*

- *В процессе транспортировке или перемещении инструмента должны участвовать не менее двух человек. Попытка поднять инструмент в одиночку может привести к травме спины или других частей тела или к повреждению самого инструмента.*

УВЕДОМЛЕНИЕ

- *При перемещении инструмента без отделения блока педалей от пола можно повредить пол и сам блок.*

松开步骤 2 中安装到支架上的 4 个长螺钉 ④，将踏板单元与地板分离，然后务必稳固抬起乐器，不要拖动它。

⚠ 注意

- 当运输或移动本乐器时，请务必由两个或两个以上的人进行。独自一人搬动乐器可能损伤背部，导致其它伤害，或者对乐器本身造成损坏。

须知

- 如果搬动乐器时，踏板单元没有与地板分离，则地板和踏板单元本身都会受损。

2 단계에서 스탠드에 부착된 긴 나사 ④ 개를 풀어서 악기를 안전하게 들어올리십시오 . 페달 장치를 바닥에서 분리한 다음에 끌지 마십시오 .

⚠ 주의

- 반드시 2 인 이상이 본체를 옮기 십시오 . 혼자 옮기는 경우 등을 다치거나 다른 상해를 입거나 악기가 손상될 수 있습니다 .

주의사항

- 페달 장치를 바닥에서 분리하지 않고 악기를 옮기는 경우 바닥과 페달 장치가 손상될 수 있습니다 .

手順 2 でスタンドに取り付けた ④ の長いネジ 4 本をゆるめ、ペダルユニットを床から離し、引きずらないように移動してください。

⚠ 注意

楽器本体を持ち運びする場合は、必ず 2 人以上で行なってください。1 人で無理に持ち上げると、腰を痛めたり、楽器が落下して破損したり、お客様やほかの方々がけがをする原因になります。

注記

- ペダルユニットを床から離さずに移動すると、ペダルユニットを破損したり、床やたたみを傷つけたりするおそれがあります。

YAMAHA

［持込修理用］ **ヤマハ ペダルユニット保証書** MODEL **LP-1**

この度はヤマハペダルユニットをお買い上げいただきましてありがとうございました。
本書は裏面の保証規定により無料修理を行なうことをお約束するものです。
お買い上げの日から右記期間中に万一故障が発生した場合は本書をご提示の上お買い上げの販売店にご依頼ください。

ご住所 □□□-□□□□

電 話 ― ―

お名前 殿

＊この保証書にご記入いただきましたお客様のお名前、ご住所などの情報は、本保証規定に基づく無料修理に関する場合のみ使用いたします。

修理ご相談センター ナビダイヤル® ナビダイヤル(全国共通番号) 0570-012-808 ※固定電話は、全国市内通話料金でご利用いただけます。通話料金は音声案内で確認できます。

※ 上記番号でつながらない場合は 053-460-4830 へおかけください。
受付時間: 月～金 10:00～17:00 (土曜、日曜、祝日およびセンター指定の休日を除く)

製造番号		
お買い上げ日	年 月 日	
保証期間	本体	お買い上げの日から一年間
販売店名		
（所在地）		
（電 話）	（扱者名）	

株式会社ヤマハミュージックジャパン

〒108-8568 東京都港区高輪2-17-11

保証規定

保証期間中、正常なご使用状態のもとで万一発生した故障につきましては、無料修理致します。

● 保証書のご使用法

○ 保証期間内に万一本製品が故障した場合には、お買い上げの販売店にご依頼の上、修理に際して本書をご提示ください。

● 保証期間中でも次の場合は有料修理となります。

○ 納品後、輸送・移動時のお取扱いが適当でないために生じた故障・損害の場合。
○ 取扱説明書に記載の注意事項に反するお取扱いによって発生した故障の場合。
○ 故障の原因が本製品以外の機器にある場合。
○ 塗装面及び金属面が経年変化により退色、変色した場合。
○ 弊社関係のサービスマン以外の方が修理・改造された部分で、その修理改造が不適当であった場合。
○ 火災・地震・水害・落雷、その他の天災及び公害や電圧異状による故障、損傷の場合。
○ 鼠害、塩害等による故障、損傷の場合。
○ 本書にお買い上げ日、お客様名、販売店名の記入のない場合。あるいは字句を書替えられた場合。
○ 本書のない場合。又、ご提示のない場合。

● 転居の場合等

○ 転居、ご贈答品等で、本書に記入してあるお買い上げの販売店に修理をご依頼できない場合には、ヤマハ修理ご相談センターにお問い合わせください。
○ 離島及び離島に準ずる遠隔地への出張修理を行なった場合には、出張に要する実費を申し受けます。
○ 保証期間内に、本製品を他人に譲渡あるいは転売された場合に於ても、残存期間は保証致します。
○ 本書は日本国内においてのみ有効です。
○ 保証期間の1年が過ぎましても、サービスは有料にて責任を持って実施させて頂きます。
○ 本書は再発行致しませんので大切に保管してください。

この保証書は本書に明示した期間、条件のもとにおいて無料修理をお約束するものです。
従って本書によってお客様の法律上の権利を制限するものではありませんので、保証期間経過後の修理等についてご不明の場合は、お買い上げの販売店もしくはヤマハ修理ご相談センターにお問い合わせください。

YAMAHA

保修及维修保证书

		产品型号
		产品编号
顾客	姓名 / 单位	
	联系地址	
	联系电话	
购买日期	年 月 日	
保证期为购买之日起一年		
销售商店	店名 地址 电话	（盖章）

※ 在购买日起的保修期内，顾客凭保证书及有效购买凭证，到雅马哈公司指定维修单位进行维修。
※ 保修及维修范围规定，请参照反面的保修规定。
※ 请注意左侧“产品编号”一栏是否完好。如有涂改或有伪造痕迹均为无效证书。并请与销售商店或雅马哈公司联系。
※ 请您（顾客）在购买时将右侧“销售记录卡”填写完毕后，留存于销售商店，以便我们能够更好的为您进行售后服务工作。
※ 本保修及维修保证书由销售商店盖章有效。

经销商店骑缝章

销售记录卡

产品型号
产品编号

购买商店 （盖章）

购买日期

※ 请您（顾客）在购买后，将此联填写后，留存于销售商店，转交雅马哈（中国）公司，以便我们能够更好的为您进行售后服务工作。
※ 对您选择雅马哈公司产品，雅马哈乐器音响（中国）投资有限公司对您表示衷心感谢。

保修规定

1 保修期内如是在正常的使用状态下（在使用说明书注意事项中的使用状态下）发生故障，并确认为是生产质量问题时提供免费修理。
2 保修期内返修故障时，请出示商品、有效购买凭证及本保证书，到雅马哈公司指定维修单位进行维修。
3 在下列情况下，即使在维修期内也需要收费处理。
(1) 消费者因使用、维护、保管不当造成损坏的；
(2) 非指定维修单位人员拆动造成损坏的；
(3) 无“保修及维修保证书”、有效购买凭证或销售商店没有盖章的；
(4) 本保证书购买日期、用户姓名、购买商店等项目没有填写或涂改的；
(5) 本保证书“产品编号”一栏有涂改或为伪造编号的；
(6) 因不可抗力造成损坏的；
4 本保证书只限于中国国内（不包港澳台）。
5 本保证书将不作再次发行，所以请妥善保管。
6 本保证书只在符合《保修规定》的前提下，提供免费修理。

雅马哈乐器音响（中国）投资有限公司
联系地址：上海市静安区新闸路1818号云和大厦2楼 邮编：200042
公司网址：http://www.yamaha.com.cn 客户服务热线：4000517700