YAMAHA

Statyw instrumentu / Klaviatūras statīvs
Klaviatūros stovas / Klahvpilli statiiv
Поставка за клавиатура

L-255

Instrukcja montażu / Montāžas norādījumi
Surinkimo instrukcija / Kokkupanemise juhised
Инструкции за сглобяване

P77022974

C.S.G., DMI Development Division
© 2013 Yamaha Corporation
311MVXX*.*-01A0 Printed in Europe

PL LV LT ET BG

POLSKI

⚠ PRZESTROGA

Zanim zaczniesz montować statyw lub z niego korzystać, przeczytaj uważnie poniższe zalecenia.

Zalecenia mają zapewnić bezpieczne użytkowanie statywu i zapobiegać wypadkom i obrażeniom.
Stosowanie się do tych zaleceń umożliwi jego długotrwałe i bezpieczne użytkowanie.
Niniejszy podręcznik należy przechowywać w bezpiecznym i łatwo dostępnym miejscu, aby móc w razie potrzeby z niego skorzystać.

- Uważaj, aby nie pogubić części. Wszystkie elementy należy montować z zachowaniem ich właściwego ustawienia względem siebie. Montaż należy przeprowadzać w kolejności podanej poniżej.
- Montaż powinien być wykonywany przez co najmniej dwie osoby.
- Statyw należy montować na twardym i płaskim podłożu z odpowiednią wolną przestrzenią wokół.
- Podczas montażu statywu używaj wyłącznie dołączonych śrub. Użycie innych śrub może doprowadzić do niewłaściwego zmontowania statywu i spowodować uszkodzenie zarówno statywu, jak i instrumentu.
- Statyw może być użytkowany dopiero po zakończeniu montażu. W przeciwnym razie statyw może się przewrócić i spowodować uszkodzenie instrumentu.
- Statyw zawsze powinien być stawiany na płaskiej, stabilnej powierzchni. Statyw postawiony na nierównej powierzchni może być niestabilny lub przewrócić się, powodując upadek instrumentu i obrażenia ciała.
- Nie należy używać statywu do celów innych niż przewidziane. Jest on przeznaczony do określonego rodzaju instrumentu. Umieszczanie innych przedmiotów na statywie może spowodować upadek przedmiotu lub przewrócenie się statywu.
- Nie należy stosować zbytniego nacisku na instrument. W przeciwnym razie może on spaść lub spowodować przewrócenie statywu.
- Przed rozpoczęciem użytkowania należy upewnić się, że statyw jest sztywny i stabilny oraz że wszystkie śruby są dokręcone. W przeciwnym wypadku statyw może się przewrócić lub zranić użytkownika.
- Demontaż należy przeprowadzać w kolejności odwrotnej do opisanej poniżej.

LATVISKI

⚠ PIESARDZĪBU

Pirms klaviatūras statīva montāžas vai lietošanas rūpīgi izlasiet informāciju par šiem piesardzības pasākumiem.

Šie piesardzības pasākumi ir paredzēti, lai veicinātu statīva drošu lietošanu un novērstu savainojumu gūšanas un bojājumu rašanās risku.
Šo piesardzības pasākumu rūpīga ievērošana nodrošina klaviatūras statīva ilgāku un drošāku darbmūžu.
Turpmākas uzziņas nolūkam, lūdzu, turiet šo rokasgrāmatu drošā un ērti pieejamā vietā.

- Uzmanieties, lai nesajauktu daļas, un pārliecinieties, ka visas daļas tiek uzstādītas pareizajā virzienā. Montāža ir jāveic tālāk norādītajā secībā.
- Montāža ir jāveic vismaz divām personām.
- Montējiet statīvu uz cietas un līdzenas virsmas pietiekami platā telpā.
- Montējot statīvu, izmantojiet tikai komplektā nodrošinātās skrūves. Ja izmantojat cita veida skrūves, iespējams, nevarēsiet veikt montāžu pareizi, turklāt klaviatūra un statīvs var tikt bojāti.
- Statīvu drīkst lietot tikai pēc montāžas pabeigšanas. Daļēji montēts statīvs var apgāzties, un klaviatūra var tikt bojāta.
- Vienmēr novietojiet statīvu uz līdzenas un stabilas virsmas. Ja statīvs tiek novietots uz nelīdzenas virsmas, tas var kļūt nestabils vai apgāzties, no tā var nokrist klaviatūra un lietotājs var gūt savainojumus.
- Statīvu drīkst lietot tikai tam paredzētajam nolūkam. Uz statīva nedrīkst novietot citus priekšmetus, izņemot klaviatūru. Ja uz statīva tiek novietoti citi priekšmeti, nevis norādītā klaviatūra, tie var nokrist vai statīvs var apgāzties.
- Nespiediet klaviatūras taustiņus ar pārmērīgu spēku. Pretējā gadījumā statīvs var apgāzties vai klaviatūra var nokrist.
- Pirms lietošanas pārliecinieties, ka statīvs ir nostiprināts stabili un droši un visas skrūves ir cieši pievilktas. Pretējā gadījumā statīvs var apgāzties, no tā var nokrist klaviatūra vai lietotājs var gūt savainojumus.
- Lai izjauktu, izpildiet tālāk norādītās montāžas darbības pretējā secībā.

LIETUVIŲ K.

⚠ PERSPĖJIMAS

Prieš surinkdami arba naudodami klaviatūros stovą atidžiai perskaitykite šiuos perspėjimus.

Šie perspėjimai skirti paskatinti saugiai naudoti stovą ir apsaugoti jus bei aplinkinius nuo sužeidimų bei žalos.
Kruopščiai laikydamiesi šių perspėjimų galėsite ilgai ir saugiai naudoti klaviatūros stovą.
Laikykite šį vadovą saugioje ir patogioje vietoje, kad galėtumėte pasižiūrėti vėliau.

- Būkite dėmesingi, nesumaišykite dalių ir būtinai sumontuokite visas dalis tinkama kryptimi. Surinkite stovą, vadovaudamiesi toliau pateikta seka.
- Stovą turi surinkti bent du asmenys.
- Surinkite stovą ant tvirtų ir horizontalių grindų, kur yra daug vietos.
- Surinkdami stovą naudokite tik pateiktus varžtus. Naudodami bet kokius kitus varžtus galite surinkti netinkamai ir sugadinti klaviatūrą bei stovą.
- Stovą naudokite tik iki galo jį surinkę. Surinkus ne iki galo stovas gali nuvirsti ir sugadinti klaviatūrą.
- Visada statykite stovą ant lygaus, stabilaus paviršiaus. Jei stovą pastatysite ant nelygaus paviršiaus, jis gali tapti nestabilus arba nuvirsti, todėl gali nukristi klaviatūra ir galite susižeisti.
- Stovą naudokite tik pagal numatytąją paskirtį. Stovas neskirtas laikyti nieko kito išskyrus nurodytą klaviatūrą. Jei ant stovo dėsite kitus objektus, jie gali nukristi arba gali nuvirsti stovas.
- Nespauskite klaviatūros labai stipriai, nes taip stovas gali nuvirsti arba gali nukristi klaviatūra.
- Prieš naudodami stovą įsitikinkite, kad jis yra tvirtas ir saugus, o visi varžtai tvirtai priveržti. Priešingu atveju gali nuvirsti stovas, nukristi klaviatūra arba vartotojas gali susižeisti.
- Jei norite stovą išardyti, atlikite toliau atliktą surinkimo seką priešinga tvarka.

EESTI KEEL

⚠ ETTEVAATUST

Lugege järgnevad ettevaatusabinõud enne klahvpilli statiivi kokkupanemist või kasutamist hoolikalt läbi.

Need ettevaatusabinõud on mõeldud statiivi ohutuks kasutamiseks, et vältida kasutusest tingitud võimalikke vigastusi ja kahju.
Ettevaatusabinõusid hoolikalt järgides teenib klahvpilli statiiv teid kaua ja turvaliselt.
Hoidke käesolevat juhendit ohutus ja käepärases kohas võimalikuks tulevikus uuesti läbivaatamiseks.

- Olge tähelepanelik ja ärge osi omavahel segamini ajage ning paigaldage kõik osad õiges suunas. Palun pange kokku järgnevalt kirjeldatud järjekorras.
- Kokkupanemiseks on vaja vähemalt kahte inimest.
- Pange statiiv kokku tugeval ja tasasel põrandal, kus on piisavalt vaba ruumi.
- Kasutage statiivi kokkupanemisel ainult komplekti kuuluvaid kruvisid. Teiste kruvide kasutamine võib tuua kaasa ebapiisava koostetulemuse, mis võib põhjustada kahju nii klahvpillile kui statiivile endale.
- Kasutage statiivi ainult pärast kokkupanemise lõpule jõudmist. Mittetäielik kokkupanemine võib põhjustada statiivi ümberminemise ja klahvpilli kahjustumise.
- Asetage statiiv alati tasasele ja kindlale pinnale. Statiivi asetamisel ebatasasele pinnale võib tuua kaasa selle muutumise ebakindlaks või ümberminemise, mis võib põhjustada klahvpilli kukkumise ja võimaliku vigastuse.
- Ärge kasutage statiivi muudel, kui sellele ettenähtud eesmärkidel. Statiiv ei ole mõeldud hoidma midagi ettenähtud klahvpillist erinevat. Ettenähtud klahvpillist erineva eseme asetamine statiivile võib tuua kaasa eseme kukkumise või statiivi ümberminemise.
- Ärge rakendage klahvpillile liigset jõudu, kuna see võib põhjustada statiivi ümberminemise ja klahvpilli kukkumise.
- Veenduge enne kasutust, et statiiv on paindumatu ja ohutu ning et kõik kruvid on tugevalt kinni. Kui ei, võib statiiv ümber minna, klahvpill võib kukkuda või tekitada kasutajale kehavigastusi.
- Lahtivõtmiseks tegutsege alltoodud kokkupanemisjuhistele vastupidises järjekorras.

БЪЛГАРСКИ

⚠ ВНИМАНИЕ

Прочетете тези предпазни мерки внимателно, преди да сглобите или използвате поставката за клавиатурата.

Тези предпазни мерки са предоставени с цел да помогнат за безопасното използване на поставката и да предотвратят възможни наранявания на вас и околните.
Следвайте тези предпазни мерки внимателно, за да можете да използвате своята поставка дълго и безопасно.
Пазете това ръководство на безопасно и удобно място за справки в бъдеще.

- Внимавайте да не объркате частите, както и да монтирате всички части в правилната посока. Извършете сглобяването в последователността, описана долу.
- Сглобяването трябва да се извърши от най-малко двама души.
- Сглобете поставката на твърд и равен под с достатъчно свободно място.
- Използвайте само предоставените винтове, когато сглобявате поставката. Използването на други винтове може да доведе до неправилно сглобяване, което да причини щети на клавиатурата и поставката.
- Използвайте поставката, след като сглобяването е извършено. Непълното сглобяване може да доведе до обръщане на поставката и повреда на клавиатурата.
- Винаги разполагайте поставката на равна, стабилна повърхност. Слагането на поставката на неравни повърхности може да доведе до нестабилност или обръщане, поради което клавиатурата да падне и да има вероятност за травма.
- Не използвайте поставката за нищо друго, освен по предназначение. Поставката не е предназначена да държи нещо друго освен посочената клавиатура. Слагането върху поставката на предмет, различен от посочената клавиатура, може да доведе до падане на предмета или обръщане на поставката.
- Не прилагайте прекомерна сила върху клавиатурата, тъй като това може да доведе до преобръщане на поставката или до падане на клавиатурата.
- Преди употреба се уверете, че поставката е стабилна и безопасна, както и че всички винтове са завити правилно и здраво. В противен случай е възможно поставката да се преобърне, клавиатурата да падне или потребителят да се нарани.
- Разглобяването се извършва в обратен ред на сглобяването, както е описано по-долу.

Części do montażu / Montāžas daļas / Surinkimo dalys / Kokkupanemise osad / Части за сглобяване

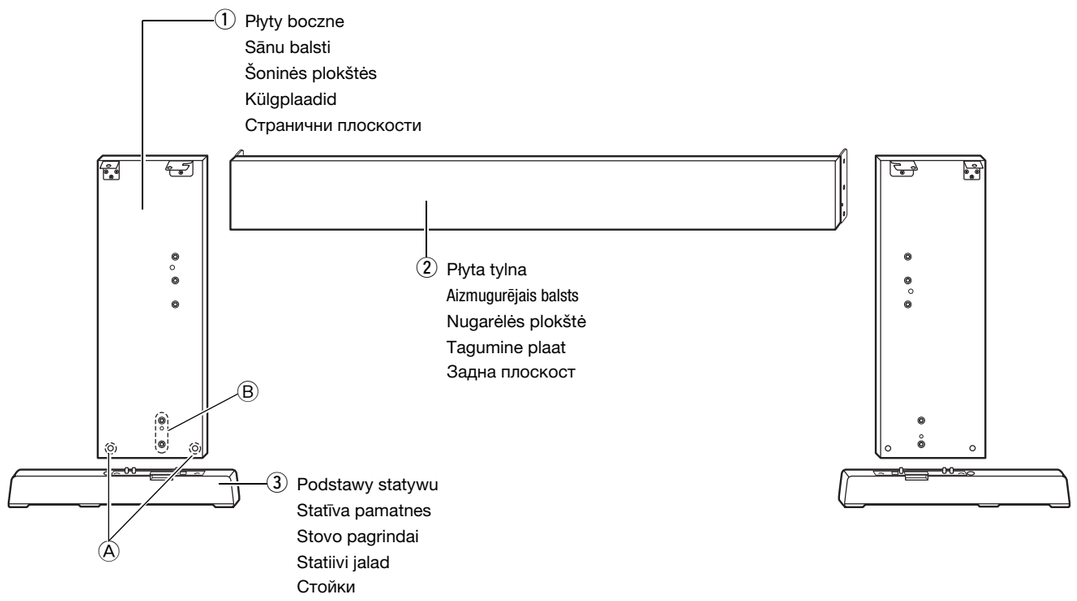

④

Łączniki (4 szt.)
Savienotāji (4 gab.)
Jungtys (4 vnt.)
Ühendusklemmid (4 tk.)
Шарнирни съединители (4 бр.)

⑤

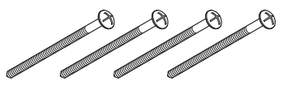

Długie śruby 6 x 70 mm (4 szt.)
6 x 70 mm garās skrūves (4 gab.)
6 x 70 mm ilgi varžtai (4 vnt.)
6 x 70 mm pikad kruvid (4 tk.)
6 x 70 мм дълги винтове (4 бр.)

⑥

Krótkie śruby 6 x 14 mm (6 szt.)
6 x 14 mm īsās skrūves (6 gab.)
6 x 14 mm trumpi varžtai (6 vnt.)
6 x 14 mm lühikesed kruvid (6 tk.)
6 x 14 мм къси винтове (6 бр.)

⑦

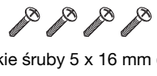

Cienkie śruby 5 x 16 mm (4 szt.)
5 x 16 mm tievās skrūves (4 gab.)
5 x 16 mm ploni varžtai (4 vnt.)
5 x 16 mm õhukesed kruvid (4 tk.)
5 x 16 мм тънки винтове (4 бр.)

⑧

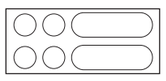

Zaślepki otworów na śruby (1 arkusz)

UWAGA

• Po zmontowaniu statywu te zaślepki mogą zostać użyte do zakrycia otworów na śruby.
Okrągłe zaślepki: Powinny zostać przymocowane w miejscu oznaczonym literą Ⓐ na powyższej ilustracji.
Podłużne zaślepki: Powinny zostać przymocowane w miejscu oznaczonym literą Ⓑ na powyższej ilustracji. (Podłużne zaślepki nie są potrzebne, jeśli statyw jest używany razem z modułem pedałów zgodnym z modelem L-255.)

Skrūvju atveru ielāpi (1 loksne)

PIEZĪME

• Ja nepieciešams, ielāpus var lietot, lai pēc statīva montāžas nosegtu skrūvju atveres.
Apaļie ielāpi: ir jānostiprina pozīcijā Ⓐ, kā ir parādīts iepriekš.
Taisnstūra ielāpi: ir jānostiprina pozīcijā Ⓑ, kā ir parādīts iepriekš. (Ja lietojat statīvu L-255 ar saderīgo pedāļu bloku, taisnstūra ielāpi nav jāizmanto.)

Varžtų skylių gaubteliai (1 lakštas)

PASTABA

• Jei norite, surinkę stovą galite šiais gaubteliais uždengti varžtų skyles, kad jų nesimatytų.
Apskriti gaubteliai: skirti tvirtinti Ⓐ padėtyje, kaip parodyta aukščiau.
Pailgi gaubteliai: skirti tvirtinti Ⓑ padėtyje, kaip parodyta aukščiau. (Jei naudojate stovą kartu su L-255 suderinamu pedalo įrenginiu, pailgų gaubtelių naudoti nereikia.)

Kruviavade katted (1 leht)

MÄRKUS

• Soovi korral saate kasutada neid katteid kruviavade varjamiseks pärast statiivi kokkupanemist.
Ringikujulised katted: Ülalnäidatud moel kohtadesse Ⓐ kinnitamiseks.
Piklikud katted: Ülalnäidatud moel kohtadesse Ⓑ kinnitamiseks. (Kui kasutate statiivi koos L-255-ga sobiva pedaaliseadmega, pole piklike katteid vaja kasutada.)

Платки за дупки за винтове (1 лист)

БЕЛЕЖКА

• При желание можете да използвате тези платки, за да прикриете дупките за винтовете, след като сглобите поставката.
Кръгли платки: Да се прикрепи на позиция Ⓐ, както е показано по-горе.
Продълговати платки: Да се прикрепи на позиция Ⓑ, както е показано горе. (Ако използвате поставката заедно с вашия педален модул за L-255, няма нужда да се използват продълговатите платки.)

POLSKI

Montaż statywu instrumentu

- **Należy przygotować śrubokręt krzyżakowy (Philips) o odpowiednim rozmiarze.**

Montowane będą elementy przedstawione na ilustracji „Części do montażu”. Należy postępować zgodnie z instrukcją montażu i wybierać odpowiednie potrzebne części.

LATVISKI

Klaviatūras statīva montāža

- **Sagatavojiet atbilstoša izmēra krustiņa (+) skrūvgriezi.**

Tiks lietotas daļas, kas ir redzamas attēlā “Montāžas daļas”. Izpildiet montāžas norādījumus un izvēlieties nepieciešamās daļas.

LIETUVIŲ K.

Klaviatūros stovo surinkimas

- **Paruoškite tinkamo dydžio kryžminį (+) atsuktuvą.**

Bus naudojamos dalys, nurodytos paveikslėlyje „Surinkimo dalys“. Vadovaukitės surinkimo instrukcija ir pasirinkite reikiamas dalis.

EESTI KEEL

Klahvpilli statiivi kokkupanemine

- **Veenduge, et teil on õiges suuruses ristpeaga (+) kruvikeeraja.**

Kasutage joonisel „Kokkupanemise osad“ näidatud osasid. Järgige kokkupanemise juhiseid ja valige vajalikud osad.

БЪЛГАРСКИ

Сглобяване на поставката за клавиатура

- **Подгответе си кръстата отвертка (+) с подходящ размер.**

Ще се използват частите, показани в илюстрацията „Части за сглобяване“. Следвайте инструкциите за сглобяване и избирайте съответните части.

- Ilustracje i zrzuty ekranowe zamieszczone w niniejszej instrukcji montażu służą jedynie celom instruktażowym i mogą się nieco różnić od tych, które widoczne są na instrumencie i statywie.
- Šajos montāžas norādījumos redzamie attēli ir sniegti tikai informatīvam nolūkam, un tajos redzamais statīvs vai klaviatūra var atšķirties no jūsu lietotajiem modeļiem.
- Šioje surinkimo instrukcijoje esantys paveikslėliai yra tik instrukcijos, jūsų stovas arba klaviatūra gali atrodyti kiek kitaip.
- Käesolevas kokkupanemise juhises olevad illustratsioonid on toodud ainult teavituseesmärkidel ning võivad teie statiivist või klahvpillist mõnevõrra erineda.
- Илюстрациите в тези инструкции за сглобяване са само с инструктивни цели и може да изглеждат малко по-различно от тези на вашата поставка или клавиатура.

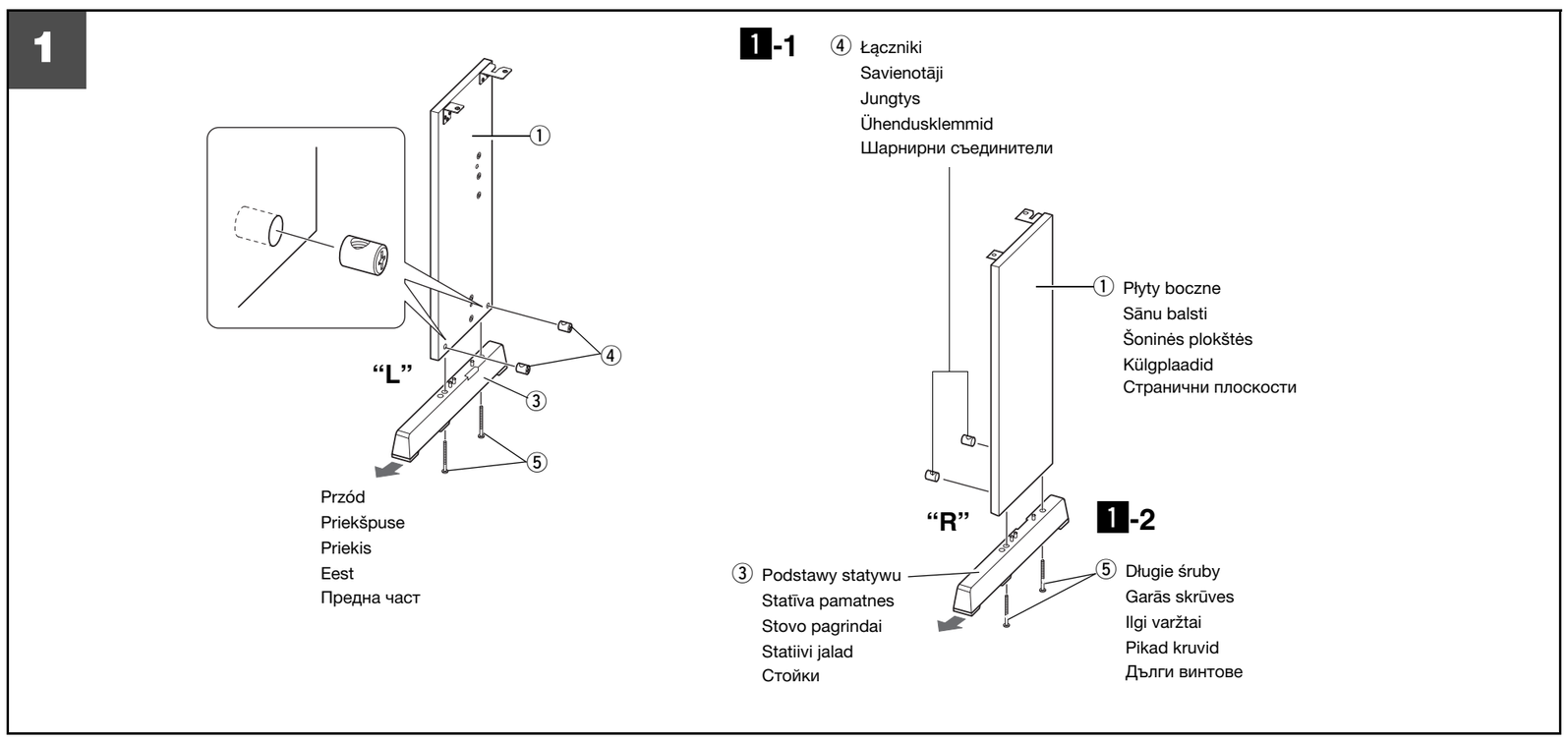

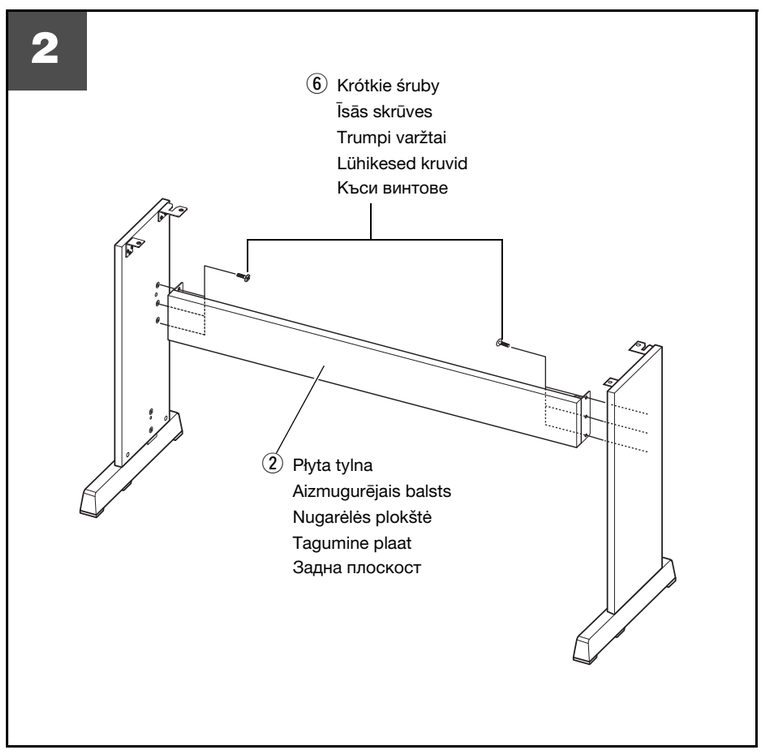

1 Przymocuj podstawy statywu.

1-1 Włóż łączniki (④) w lewą („L”) i prawą („R”) płytę boczną (①), jak pokazano na ilustracji. Łączniki (④) zostały zamontowane prawidłowo, jeśli jest widoczny łeb śruby. Upewnij się, że otwory łącznika są skierowane w dół.

UWAGA
- *Jeśli łączniki (④) zostaną włożone w nieprawidłowymi kierunku i konieczne będzie ich wyjęcie, należy stukać delikatnie wokół otworów w płytach (①).*

1-2 Przymocuj lewą („L”) i prawą („R”) podstawę statywu (③) do spodu płyt bocznych (①), używając długich śrub (⑤). W przypadku problemu z przykręceniem śrub użyj śrubokręta do obrócenia łączników (④) w taki sposób, aby otwory łącznika znajdowały się na jednej linii z otworami na śruby w podstawach statywu.

1 Piestipriniet statīva pamatnes.

1-1 Ievietojiet savienotājus (④) sānu balstos (①) ar apzīmējumu "L" (kreisais) un "R" (labais), kā parādīts. Savienotāji (④) ir ievietoti pareizi, ja uz savienotāja ir redzama skrūves galva. Pārliecinieties, ka savienotāju atveres ir vērstas uz leju.

PIEZĪME
- *Ja savienotāji (④) ir ievietoti nepareizā virzienā un vēlaties tos izņemt, viegli uzsitiet ap balstu (①) atverēm.*

1-2 Piestipriniet "L" (kreiso) un "R" (labo) statīva pamatni (③) sānu balstu (①) apakšdaļā, lietojot garās skrūves (⑤). Ja neizdodas pievilkt skrūves, ar skrūvgriezi pagrieziet savienotājus (④) tā, lai savienotāju atveres atrastos precīzi zem statīva pamatņu skrūvju atverēm.

1 Pritvirtinkite stovo pagrindus.

1-1 Įstatykite jungtis (④) į šonines plokštes „L“ (kairioji) ir „R“ (dešinioji) (①), kaip parodyta. Jungtys (④) sumontuotos tinkamai, jei ant jungties matoma varžto galvutė. Įsitikinkite, kad jungčių skylės nukreiptos žemyn.

PASTABA
- *Jei jungtis (④) įdėsite netinkama kryptimi ir norėsite jas išimti, pastuksenkite aplink skyles plokštėse (①).*

1-2 Prijunkite „L“ (kairįjį) ir „R“ (dešinįjį) stovo pagrindus (③) prie šoninių plokščių apačios (①), naudodami ilgus varžtus ⑤. Jei kyla sunkumų priveržiant varžtus, atsuktuvu pasukite jungtis (④), kad jungčių skylės būtų sulygiuotos su varžtų skylėmis ant stovo pagrindų.

1 Kinnitage statiivi jalad.

1-1 Sisestage ühendusklemmid (④) näidatud moel külgplaatidesse (①) „L“ (vasak) ja „R“ (parem). Ühendusklemmid (④) on ühendatud õigesti, kui näete klemmil kruvi pead. Veenduge, et klemmiavad oleksid suunatud alla.

MÄRKUS
- *Kui sisestate klemmid (④) vales suunas ja soovite neid välja võtte, koputage plaatidel olevate aukude ümbruses (①).*

1-2 Kinnitage „L“ (vasak) ja „R“ (parem) statiivi jalg (③) külgplaatide (①) alla, kasutades pikki kruvisid (⑤). Kui teil on kruvide kinnitamisega raskusi, kasutage ühendusklemmide (④) pööramiseks kruvikeerajat ja vaadake, et klemmide augud oleksid statiivi jalgadel olevate kruviaukudega kohakuti.

1 Прикрепете стойките.

1-1 Вкарайте шарнирните съединители (④) в страничните плоскости „L“ (Лява) и „R“ (Дясна) (①), както е показано. Шарнирните съединители (④) са инсталирани правилно, ако можете да видите главата на винта на съединителя. Уверете се, че дупките на съединителя сочат надолу.

БЕЛЕЖКА
- *Ако поставите съединителите (④) в грешна посока и искате да ги извадите, почукайте около дупките на плоскостите (①).*

1-2 Прикрепете „L“ (Лява) и „R“ (Дясна) стойка (③) за долната част на страничните плоскости (①), като използвате дългите винтове (⑤). Ако ви е трудно да завиете винтовете, използвайте отвертка, за да завъртите съединителите за шарнирните съединители (④), така че дупките на съединителите да се изравнят с дупките за винтове на стойките.

2 Przymocuj płytę tylną.

Przymocuj płytę tylną (②), używając sześciu krótkich śrub (⑥).
Upewnij się, że niepomalowana powierzchnia jest skierowana w dół.

⚠ ***PRZESTROGA***
- *Należy uważać, aby nie upuścić płyty tylnej ani nie dotknąć ostrych metalowych elementów.*

2 Piestipriniet aizmugurējo balstu.

Piestipriniet aizmugurējo balstu (②), lietojot sešas īsās skrūves (⑥).
Pārliecinieties, ka nekrāsotā virsma ir vērsta uz leju.

⚠ ***PIESARDZĪBU***
- *Uzmanieties, lai nenomestu aizmugurējo balstu un nepieskartos asajiem metāla stiprinājumiem.*

2 Pritvirtinkite nugarėlės plokštę.

Pritvirtinkite nugarėlės plokštę (②) šešiais trumpais varžtais (⑥).
Įsitikinkite, kad nenudažytas paviršius nukreiptas žemyn.

⚠ ***PERSPĖJIMAS***
- *Saugokitės, kad nenumestumėte nugarėlės plokštės ir nepaliestumėte aštrių metalinių jungiamųjų detalių.*

2 Kinnitage tagumine laud.

Kinnitage tagumine laud (②) kuue lühikese kruviga (⑥).
Veenduge, et värvita pinna esikülg oleks allapoole.

⚠ ***ETTEVAATUST***
- *Olge ettevaatlik, et te ei pillaks tagumist lauda maha ega puudutaks teravaid metallkinnitusi.*

2 Прикрепете задната плоскост.

Прикрепете задната плоскост (②), като използвате шестте къси винта (⑥).
Уверете се, че неоцветената страна е обърната надолу.

⚠ ***ВНИМАНИЕ***
- *Внимавайте да не изпуснете задната плоскост или да не докоснете острите метални пластини.*

3

Podczas pozycjonowania instrumentu dłonie powinny się znajdować co najmniej 15–20 cm od obu krańców klawiatury.

Novietojot klaviatūru, turiet to rokās vismaz 15–20 cm attālumā no galiem.

Dėdami klaviatūrą laikykite ją bent 15–20 cm atstumu nuo abiejų galų.

Klahvpilli paika asetamisel pange oma käed kindlasti kummastki klahvpilli otsast vähemalt 15-20 cm kaugusele.

Дръжте ръцете си на поне 15-20 см от двата края на клавиатурата, когато я поставяте.

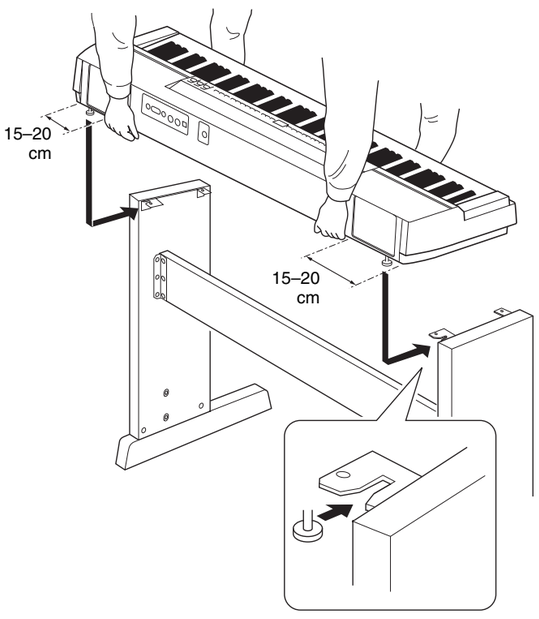

3 Umieść instrument na statywie.

Ostrożnie umieść instrument na płytach bocznych, przesuwając go poziomo do przodu.

Powoli przesuń instrument, tak aby otwory na spodzie instrumentu zostały odpowiednio dopasowane do otworów na metalowych mocowaniach.

⚠ ***PRZESTROGA***
- *Należy uważać, aby nie upuścić instrumentu ani nie włożyć palców między instrument a statyw.*
- *Instrument można trzymać wyłącznie w sposób pokazany na ilustracji.*

3 Novietojiet klaviatūru uz statīva.

Bīdot klaviatūru horizontāli uz priekšu, uzmanīgi novietojiet to uz sānu balstiem.

Lēnām pārvietojiet klaviatūru, līdz klaviatūras apakšdaļā esošās atveres atrodas precīzi zem leņķveida kronšteinu atverēm.

⚠ ***PIESARDZĪBU***
- *Uzmanieties, lai nenomestu klaviatūru un neiespiestu pirkstus starp klaviatūru un statīva daļām.*
- *Turiet klaviatūru tikai tā, kā ir parādīts attēlā.*

3 Uždėkite klaviatūrą ant stovo.

Atsargiai uždėkite klaviatūrą ant šoninių plokščių, horizontaliai ją stumdami į priekį.

Lėtai stumkite klaviatūrą, kad jos apačioje esančios skylės būtų tinkamai sulygiuotos su skylėmis ant kampinių atramų.

⚠ ***PERSPĖJIMAS***
- *Saugokitės, kad nenumestumėte klaviatūros ir neprisispaustumėte pirštų tarp klaviatūros ir stovo dalių.*
- *Klaviatūrą laikykite tik tokioje padėtyje, kaip parodyta paveikslėlyje.*

3 Asetage klahvpill statiivile.

Asetage klahvpill ettevaatlikult külgplaatidele libistades seda samas horisontaalselt esiosa suunas.

Liigutage aeglaselt klahvpilli, et selle all olevad augud oleksid kohakuti kronsteinide aukudega.

⚠ ***ETTEVAATUST***
- *Olge ettevaatlik, et te klahvpilli maha ei pillaks ega jätaks oma sõrmi klahvpilli ja statiivi osade vahele.*
- *Hoidke klahvpilli ainult joonisel näidatud asendis.*

3 Поставете клавиатурата върху поставката.

Внимателно поставете клавиатурата върху страничните плоскости, като я приплъзвате хоризонтално към предната част.

Бавно придвижете клавиатурата, така че дупките в долната ѝ част да се изравнят правилно с дупките на ъгловите скоби.

⚠ ***ВНИМАНИЕ***
- *Внимавайте да не изпуснете клавиатурата или да не заклещите пръстите си между клавиатурата и частите на поставката.*
- *Не дръжте клавиатурата в позиция, различна от показаната на илюстрацията.*

■ Czynności kontrolne po montażu

Po zmontowaniu statywu należy sprawdzić następujące punkty:

- Czy po zakończeniu montażu zostały jakieś części?
  → Jeśli tak, przeczytaj instrukcję montażu ponownie i wyeliminuj wszelkie popełnione błędy.
- Czy instrument znajduje się w pobliżu drzwi lub innych ruchomych sprzętów?
  → Jeśli tak, przesuń instrument w odpowiednie miejsce.
- Czy w instrumencie coś stuka lub grzechocze, gdy się nim porusza lub na nim gra?
  → Jeśli tak, dokręć prawidłowo wszystkie śruby.
- Jeśli instrument skrzypi lub wydaje się niestabilny podczas gry, sprawdź dokładnie instrukcję oraz ilustracje i ponownie dokręć wszystkie śruby.

■ Pēc montāžas veicamās pārbaudes

Pēc statīva montāžas veiciet tālāk norādītās pārbaudes:

- Vai ir palikušas pāri kādas daļas?
  → Ja ir, vēlreiz izlasiet montāžas norādījumus un novērsiet jebkādas pieļautās kļūdas.
- Vai instruments atrodas drošā attālumā no durvīm un citiem kustīgiem priekšmetiem?
  → Ja tā nav, pārvietojiet instrumentu uz piemērotu vietu.
- Vai, spēlējot vai pārvietojot instrumentu, ir dzirdama graboša skaņa?
  → Ja ir, cieši pievelciet visas skrūves.
- Turklāt, ja, spēlējot instrumentu, ir dzirdama čīkstoša skaņa vai instruments šķiet nestabils, rūpīgi izlasiet montāžas norādījumus un skatiet attēlus, un pēc tam vēlreiz pievelciet visas skrūves.

■ Patikrinimas surinkus

Surinkę stovą, patikrinkite toliau nurodytus punktus:

- Ar liko kokių nors dalių?
  → Jei taip, dar kartą perskaitykite surinkimo instrukciją ir ištaisykite visas klaidas, kurias galėjote padaryti.
- Ar instrumentas pastatytas atokiai nuo durų ir kitų judančių įrenginių?
  → Jei ne, perkelkite instrumentą į tinkamą vietą.
- Ar grojant instrumentu arba jį judinant girdimas barškėjimas?
  → Jei taip, tinkamai priveržkite visus varžtus.
- Be to, jei grojant klaviatūra girgžda arba atrodo nestabili, atidžiai peržiūrėkite surinkimo instrukciją bei diagramas ir iš naujo priveržkite visus varžtus.

■ Kokkupanemisele järgnev kontroll-loend

Kui olete statiivi kokku pannud, kontrollige järgmist:

- Kas mõni osa jäi üle?
  → Kui jäi, lugege kokkupanemise juhiseid uuesti ja parandage võimalikud eksimused.
- Kas instrument on uste ja teiste liikuvate esemete ulatusest väljas?
  → Kui ei, liigutage instrument sobivasse kohta.
- Kas instrument kõriseb, kui seda mängite või liigutate?
  → Kui jah, siis kinnitage kõik kruvid korralikult.
- Ka siis, kui klahvpill teeb mängimisel kriuksuvat heli või tundub ebakindel, lugege hoolikalt kokkupanemise juhiseid ja diagramme ning kinnitage kõik kruvid uuesti.

■ Списък за проверка след сглобяване

След като сглобите поставката, проверете следните неща:

- Останали ли са някакви части?
  → Ако е така, прочетете инструкциите за сглобяване отново и коригирайте грешките, които сте допуснали.
- Инструментът далеч ли е от врати и други подвижни обекти?
  → Ако не е така, преместете инструмента на подходящо място.
- Инструментът издава ли тракащи звуци, когато свирите на него или го местите?
  → Ако е така, затегнете правилно всички винтове.
- Също така, ако синтезаторът издава скърцащи шумове или изглежда нестабилен, докато свирите на него, прегледайте внимателно инструкциите и диаграмите за сглобяване и завийте отново всички винтове.

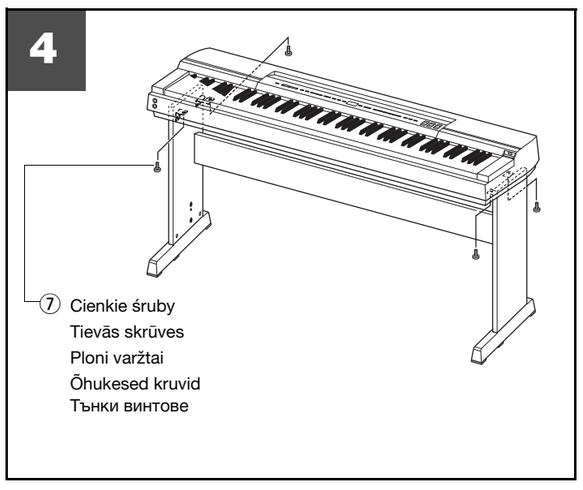

4 Zamocuj instrument na statywie.

Przymocuj instrument do metalowych mocowań, używając czterech cienkich śrub (⑦).

4 Piestipriniet klaviatūru pie statīva.

Piestipriniet klaviatūru pie leņķveida kronšteiniem, izmantojot četras tievās skrūves (⑦).

4 Pritvirtinkite klaviatūrą prie stovo.

Keturiais plonais varžtais (⑦) priveržkite klaviatūrą prie kampinių atramų.

4 Kinnitage klahvpill statiivile.

Kinnitage klahvpill kronsteinide külge, kasutades kruvisid (⑦).

4 Монтирайте клавиатурата към поставката.

Затегнете клавиатурата към ъгловите скоби, като използвате четирите тънки винта (⑦).